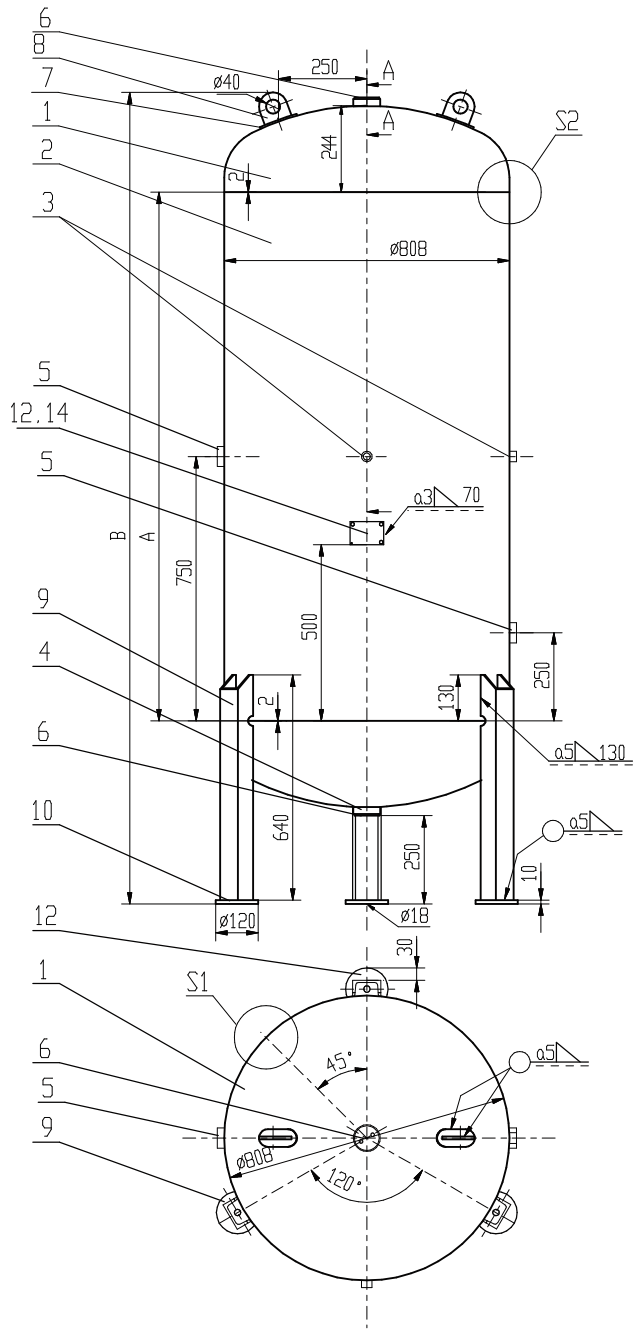

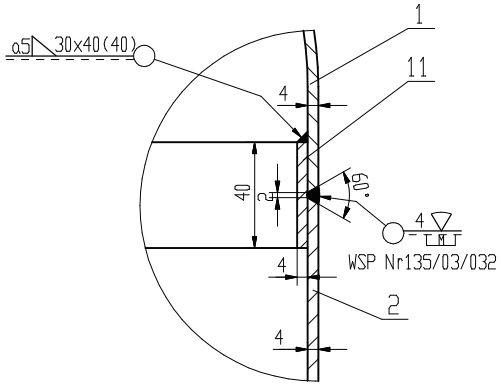

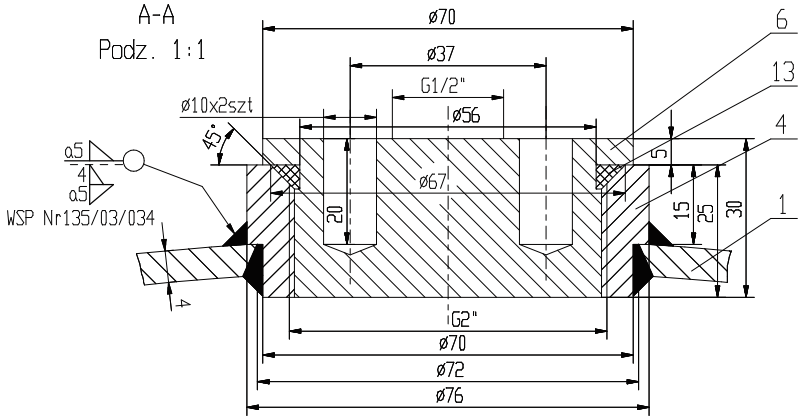

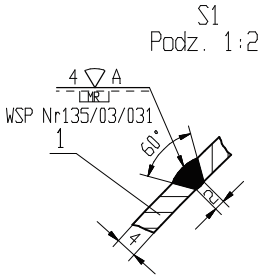

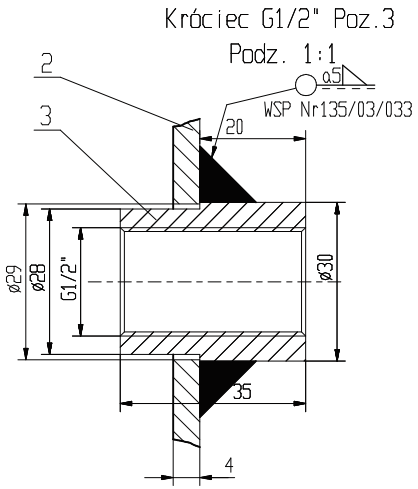

Dane Techniczne

1.	Wytwórca		
2.	Ciśnienie obliczeniowe	Po [MPa]	1.1
3.	Najwyższe dopuszczalne ciśnienie	PS [bar]	11
4.	Ciśnienie próbne	PT [bar]	15.73
5.	Najwyższa temperatura robocza	TSmax. [°C]	50
6.	Najniższa temperatura robocza	TSmin. [°C]	-20
7.	Pojemność zbiornika	V [L]	700,900,1000
8.	Medium		Powietrze lub azot lub argon

Uwagi:

1. Zbiornik zaprojektowano i wykonano zgodnie z Dyrektywą 97/23/WE
   oraz Warunkami UDT WUTDT/UC/2003
   - kategoria zagrożenia - IV
   - moduł - B+F
   - grupa płynu - 2
2. Zakres badań dla zb=0.7 zgodnie z WUDT-UC-WO-W/11,10.2003 tablica 3. pkt.7-
   -badania nie są wymagane
3. Dna elipsoidalne powinny odpowiadać w zakresie wymiarów PN-75/M-35412
4. Dopuszcza się zastosowanie większej ilości króćcy przyłączeniowych, oraz
   umieszczenie ich w innych miejscach niż na rysunku, ale zgodnie z WUDT/UC/2003.
5. W korkach G2" mogą być wykonane otwory gwintowane na zawór bezpieczeństwa
   i zawór spustowy

Poz.	Nazwa części	Nr normy	Ilość sztuk	Materiał	Masa	Uwagi
14.	Tabliczka znamionowa 1x65x95	PN-EN 10088-3	1	1.4541		
13.	Pierscień uszczelniający ø55,2x5,7		2	Guma		
12.	Podkładka tabliczki znamionowej 3x65x150	PN/EN 10025	1	S355J2G3		
11.	Podkładka 4x40x2499	PN/EN 10025	2	S355J2G3		
10.	Podstawa nogi 10xø120xø18	PN/EN 10025	3	S355J2G3		
9.	Noga ceownik g/w 80x640	PN-88/H-84020	3	St3S		
8.	Uchwyt transportowy 8x80x80	PN/EN 10025	2	S355J2G3		
7.	Podkładka uchwytu transportowego 5x50x110	PN/EN 10025	2	S355J2G3		
6.	**Korek G2" ø70x30** Typ I	PN-86/H-84018	2	18G2A		
5.	Króciec przyłączeniowy (wg tabeli króćców)	wg rysunku	2	wg rysunku		
4.	**Króciec G2" ø76x25** Typ I	PN-86/H-84018	2	18G2A		
3.	**Króciec G1/2" ø30x35** Typ I	PN-86/H-84018	2	18G2A		
2.	Płaszcz 4x2525xA	PN/EN 10025	1	S355J2G3		
1.	Dno elipsoidalne ø800x4 Hc=244	PN/EN 10025	2	S355J2G3		

Tabela króćców przyłączeniowych

Rodzaj króćca	Numer arkusza
G11/4"	2/8
G11/2"	3/8
G2"	4/8
DN50	5/8
DN65	6/8
DN80	7/8
DN100	8/8

Typ zbiornika	A (mm)	B (mm)
KP-700-11/0.8	1000	1800
KP-900-11/0.8	1400	2190
KP-1000-11/0.8	1500	2310

	Nazwiska	Podpis	Data
Konstruował	Skocelas J.		2008.11.07.
Rysował	Skocelas J.		2008.11.07.
Sprawdził	Smorawski P.		2008.11.07.
Zatwierdził	Smorawski P.		2008.11.07.

Podziałka 1:15 | Format A3 | Masa całkowita | Arkusz 1/8

Nazwa części

Nazwa wyrobu: Zbiornik ciśnieniowy KP-700-11/0.8 KP-900-11/0.8 KP-1000-11/0.8

Nr rysunku: KP-700-1000-11/0.8-00

PNEUMAT® SYSTEM