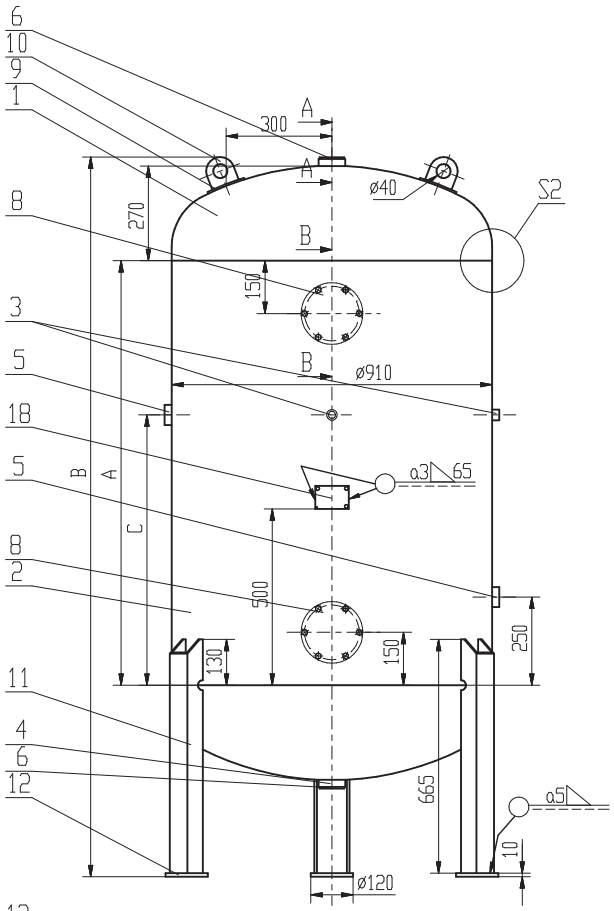

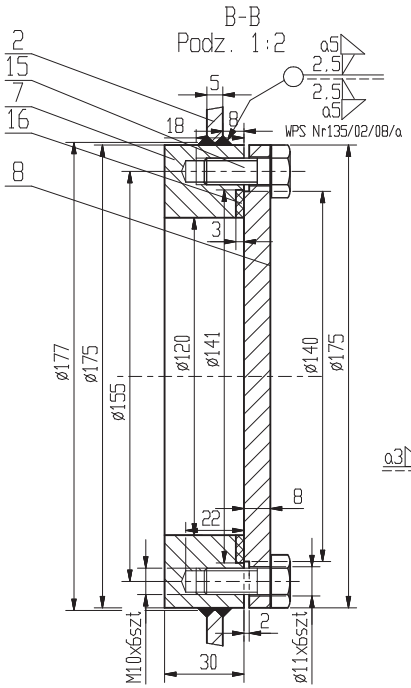

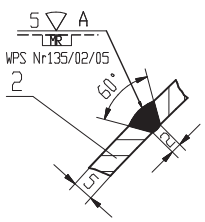

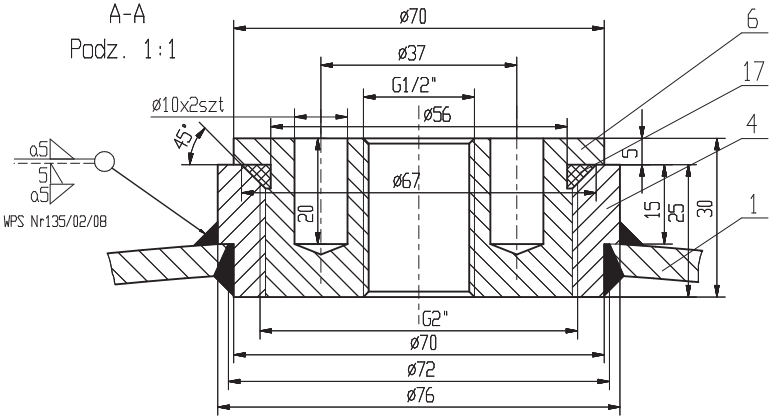

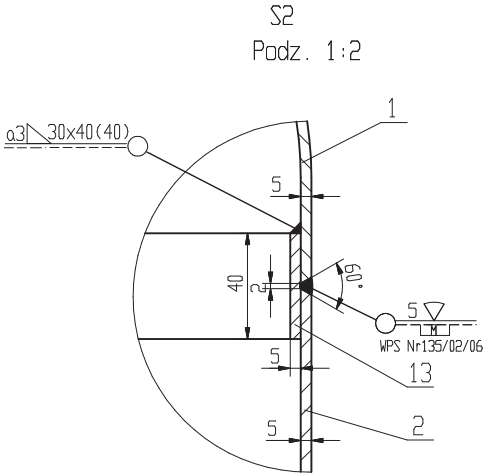

Dane Techniczne

1.	Wytwórca		
2.	Ciśnienie obliczeniowe	Po [MPa]	1.5
3.	Najwyższe dopuszczalne ciśnienie	PS [bar]	15
4.	Ciśnienie próbne	PT [bar]	21.45
5.	Najwyższa temperatura robocza	TSmax. [°C]	50
6.	Najniższa temperatura robocza	TSmin. [°C]	-20
7.	Pojemność zbiornika	V [l]	700.1000.15000
8.	Medium		Powietrze

Tabela wielkości

Typ zbiornika	A (mm)	B (mm)	C (mm)
KP-700-15	720	1560	500
KP-1000-15	1200	2040	750
KP-1500-15	1980	2820	750

Uwagi:

1. Zakres badań dla zb=0.7 zgodnie z WUDT-UC-WO-W/11,10.2003 tablica 3. pkt.7- -badania nie są wymagane
2. Dna elipsoidalne powinny odpowiadać w zakresie wymiarów PN-75/M-35412
3. Dopuszcza się wykonanie zbiornika jako lustrzane odbicie.
4. Króćce wlatowy i wylatowy mogą być umieszczone po jednej stronie zbiornika, lewej lub prawej.
5. Dopuszcza się wykonanie króćców wlatowego i wylatowego jako kołnierzowe zgodnie z normą PN-ISO 7005-1
6. Przekrój przez wyczystkę rewizyjną pokazano w sposób umowny w zakresie otworów pod śruby. Kołnierz wyczystki należy spawać tak, aby otwory pod śruby nie były w osiach głównych, a były symetrycznie rozmieszczone względem osi.

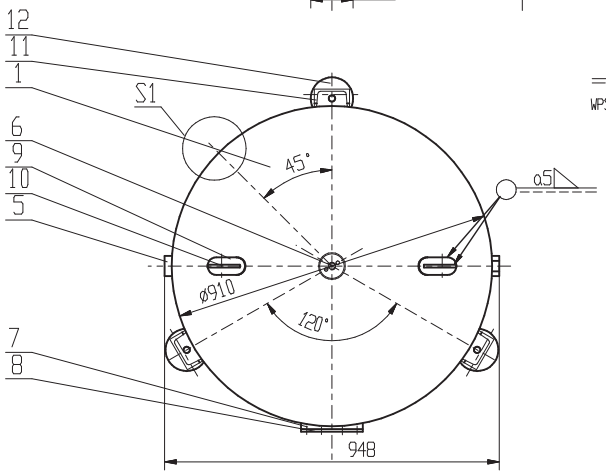

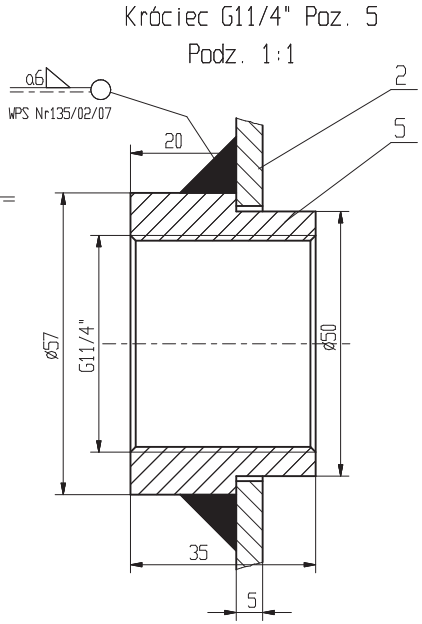

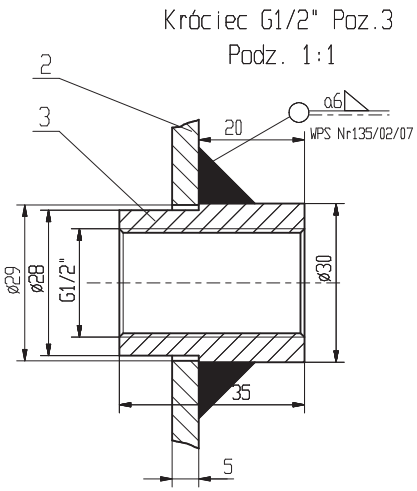

Poz.	Nazwa części	Nr normy	Ilość sztuk	Materiał	Masa	Uwagi
18.	Tabliczka znamionowa 1x65x95		1	AL		
17.	Pierścień uszczelniający ø55.2x5.7		2	Guma		
16.	Uszczelka ø141xø120x3		2	Guma		
15.	Śruba M10x25	PN-85/M-82105	12			
14.	Podkładka tabliczki znamionowej 3x65x150	PN-88/H-84020	1	St3S		
13.	Podkładka 5x40x2813	PN-86/H-84018	2	18G2A		
12.	Podstawa nogi 10xø120xø18	PN-88/H-84020	3	St3S		
11.	Noga ceownik g/w 100x665	PN-88/H-84020	3	St3S		
10.	Uchwyt transportowy 8x80x80	PN-88/H-84020	2	St3S		
9.	Podkładka uchwytu transportowego 5x50x110	PN-88/H-84020	2	St3S		
8.	Pokrywa wyczystki rewizyjnej ø175x8	PN-86/H-84018	2	18G2A		
7.	Kołnierz wyczystki rewizyjnej ø175Xø120X30	PN-86/H-84018	2	18G2A		
6.	Korek G2" ø70x30	PN-86/H-84018	2	18G2A		
5.	Króciec G11/4" ø57x35	PN-86/H-84018	2	18G2A		
4.	Króciec G2" ø76x25	PN-86/H-84018	2	18G2A		
3.	Króciec G1/2" ø30x35	PN-86/H-84018	2	18G2A		
2.	Płoszcz 5x2841xA	PN-86/H-84018	1	18G2A		
1.	Dno elipsoidalne ø900x5 Hc=270	PN-86/H-84018	2	18G2A		

	Nazwisko	Podpis	Data			
Konstruował	Skacelas J.		2004.05.22.	Podziałka 1:15	Format A3	Masa całkowita
Rysował	Skacelas J.		2004.05.22.			Arkusz
Sprawdził	Smorawski J.		2004.05.22.			
Zatwierdził	Smorawski J.		2004.05.22.			

Nazwa części

Nazwa wyrobu: Zbiornik ciśnieniowy KP-700-15 KP-1000-15 KP-1500-15

Nr rysunku: KP-700-1500-15-00

PNEUMAT® SYSTEM