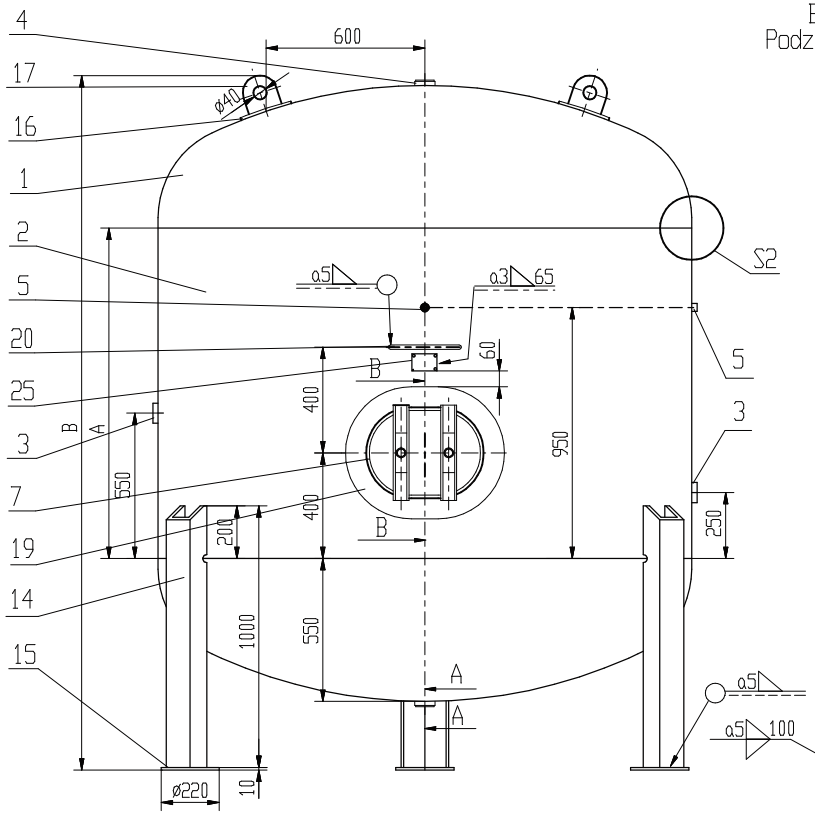

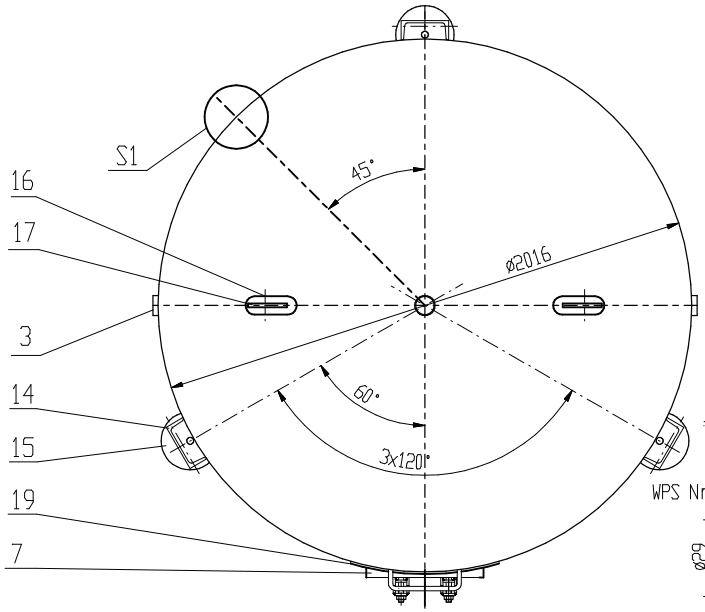

B-B
Podz. 1:5

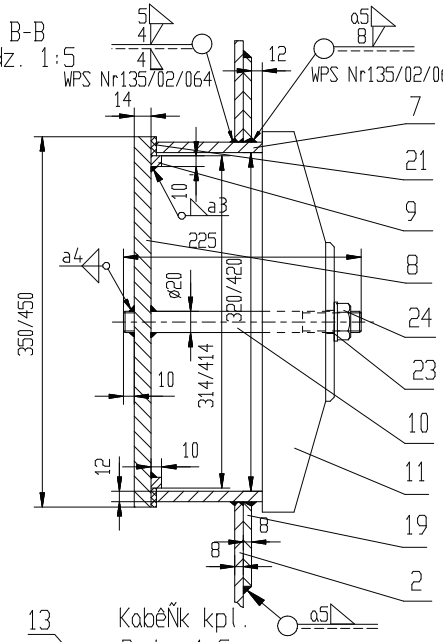

A-A
Podz.1:2

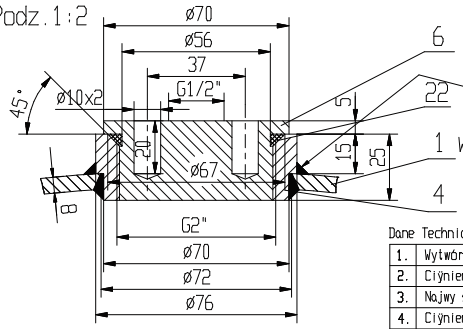

S2
Skala 1:2

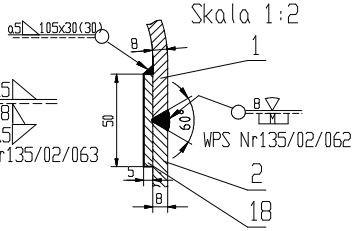

S1
Podz. 1:2

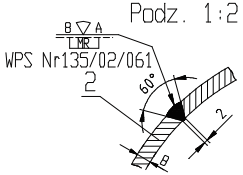

Kabêżk kpl.
Podz. 1:5

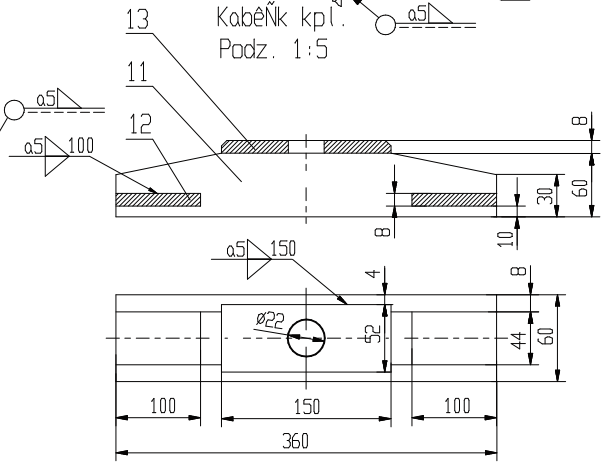

Króciec G1/2" Poz.5
Podz. 1:2

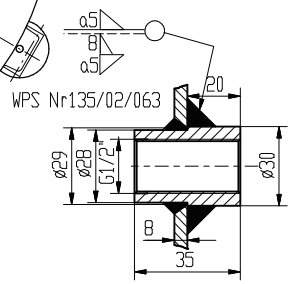

Dane Techniczne

1.	Wytwórca		
2.	Ciżnienie obliczeniowe	P [N/mm²]	1.4
3.	Najwy sze ciżnienie robocze	PS [bar]	14
4.	Ciżnienie próbne	PT [bar]	20.02
5.	Najwy sza temperatura robocza	Tmax. [°C]	50
6.	Najni sza temperatura robocza	Tmin. [°C]	-20
7.	Pojemnoży zbiornika	V [l]	6000 8000 10000 12000 15000
8.	Medium		Powietrze lub azot

PNEUMAT® SYSTEM

Tabela wielkości

Typ zbiornika	A (mm)	B (mm)
KP-6000 -14	1150	2530
KP-8000 -14	1800	3200
KP-10000-14	2500	3900
KP-12000-14	3100	4500
KP-15000-14	4000	5400

Uwagi:

1. Zbiornik zaprojektowano i wykonano zgodnie z DyrektywÑ 97/23/WE
   oraz Warunkami UDT WUTDT/UC/2003
   - kategoria zagro enia - IV
   - moduł - G
   - grupa pżynu - II
2. ZAKRES BADAŃ: dla zb-0,85 wg WUDT-UC-90/WO-W/11-Tablica 3 pkt 4
   zb-0,85 25% zżÑcze obwodowe,50% zżÑcze nieobwodowe
   Rodzaj badaŻ: badania nieniszczÑce (radiografia lub ultrad wi-ki)
3. Dno elipsoidalne powinny odpowiadać w zakresie wymiarów PN-75/M-35412
4. Dopuszcza się zastosowanie wi-kszej ilości króćcy przyżÑczeniowych, oraz
   umieszczenie ich w innych miejscach ni na rysunku, ale zgodnie z WUDT/UC/2003.
5. W korkach G2" mogÑ być wykonane otwory gwintowane na zawór bezpieczeŻstwa
   i zawór spustowy

Tabela króćców przyżÑczeniowych

Rodzaj króćca	Numer arkusza
G2"	2/12
G21/2"	3/12
G3"	4/12
G4"	5/12
DN50	6/12
DN65	7/12
DN80	8/12
DN100	9/12
DN125	10/12
DN150	11/12
DN200	12/12

Poz.	Nazwa czżści	Nr normy	Ilość sztuk	Materiał	Masa	Uwagi
25.	Podkładka z tabliczkÑ znamionowÑ		1	ST3S/14541		
24.	Nakrętka M20-5-B	PN-86/M-82144	2			
23.	Podkładka 21Fe/Zn9	PN-78/M-82005	2			
22.	PierżcieŻ uszczelniającY ø55.2x5.7		2	Guma		
21.	Uszczelka pokrywy włazu 5x350x450		1	Guma		
20.	Uchwyt ø16x430	PN-88/H-84020	1	ST3S		
19.	Nakładka 8x340x440x120	PN/EN 10025	1	S355J2G3		
18.	Podkładka 5x50x6300	PN/EN 10025	2	S355J2G3		
17.	Uchwyt transportowy 16x100x100	PN-88/H-84020	2	ST3S		
16.	Podkładka uchwytu transportowego 6x65x130	PN-88/H-84020	2	ST3S		
15.	Podstawa nogi ø220xø32x10	PN-88/H-84020	3	ST3S		
14.	Noga ceownik 180x1000	PN-88/H-84020	3	ST3S		
13.	Nakładka kabżnka włazu 8x52x150	PN-88/H-84020	2	ST3S		
12.	ŻNcznik kabżnka włazu 8x44x100	PN-88/H-84020	4	St3S		
11.	Ramir kabżnka włazu 8x60x360	PN-88/H-84020	4	ST3S		
10.	śruba pokrywy włazu M20x225	PN-86/H-84018	2	18G2A		
9.	PierżcieŻ pokrywy 314x414x10x10	PN-88/H-84020	1	St3S		
8.	Pokrywa włazu 350x450x14	PN-86/H-84018	1	18G2A		
7.	PierżcieŻ włazu rewizyjnego 320x420x100x12	PN-86/H-84018	1	18G2A		
6.	**Korek G2" ø70x30**	PN-86/H-84018	2	18G2A		
5.	Króciec G1/2" ø30x35	PN-86/H-84018	2	18G2A		
4.	**Króciec G2" ø76x25**	PN-86/H-84018	2	18G2A		
3.	Króciec przyżÑczeniowy (wg tabeli króćców)	wg rysunku	2	wg rysunku		
2.	Pżaszcz 8x6305xA	PN/EN 10025	1	S355J2G3		
1.	Dno elipsoidalne ø2000x8 Hc=550	PN/EN 10025	2	S355J2G3		

		Podpis	Data	Podziałka	Format	Masa całkowita	Arkusz
Konstruował	Skocelas J.		2005.08.08.	1:20	A3		1/12
Rysował	Skocelas J.		2005.08.08.				
Sprawdził	Smorawski J.		2005.08.08.				
Zatwierdził	Smorawski J.		2005.08.08.				

Nazwa czżści

Nazwa wyrobu: ZBIORNIK CIŚNIENIOWY KP-6000-14 KP-10000-14 KP-8000-14 KP-12000-14 KP-15000-14

Nr rysunku: KP-6000-15000-14-00