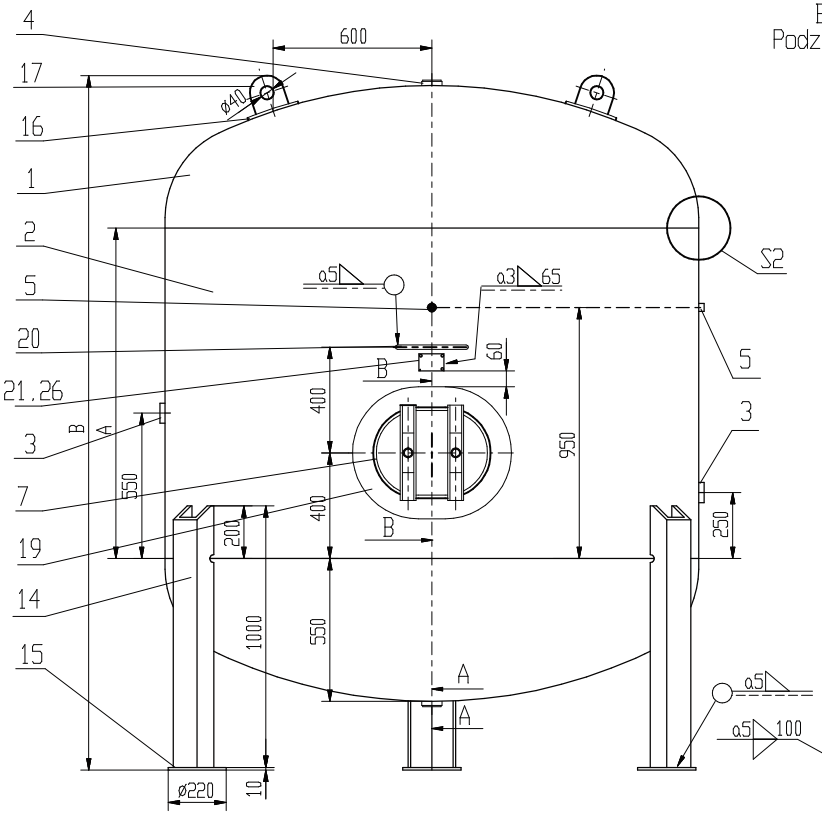

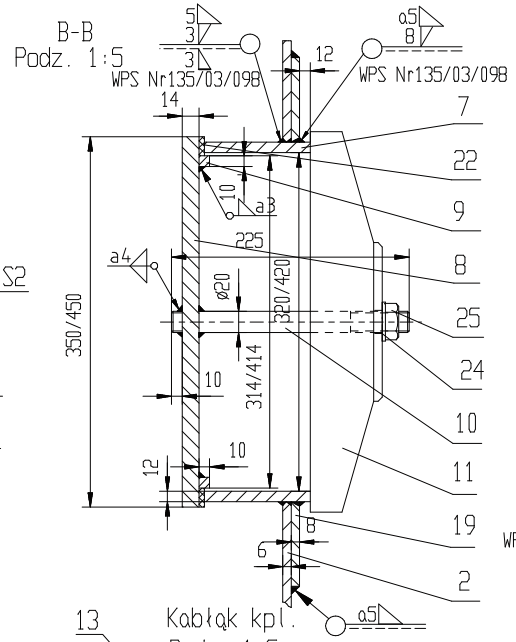

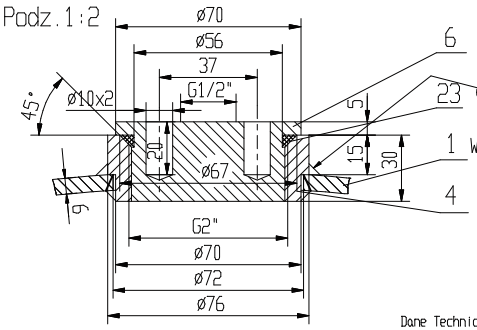

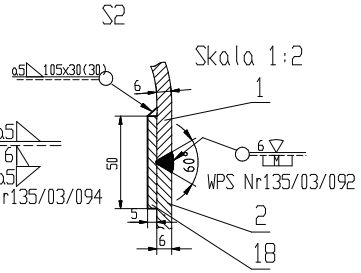

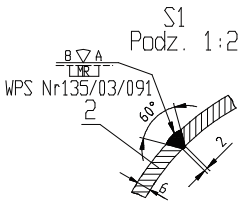

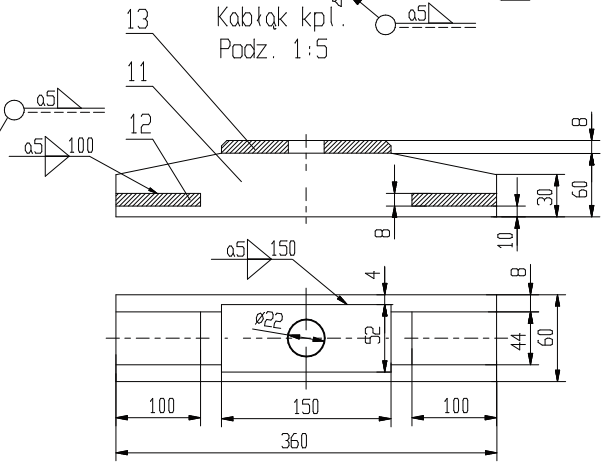

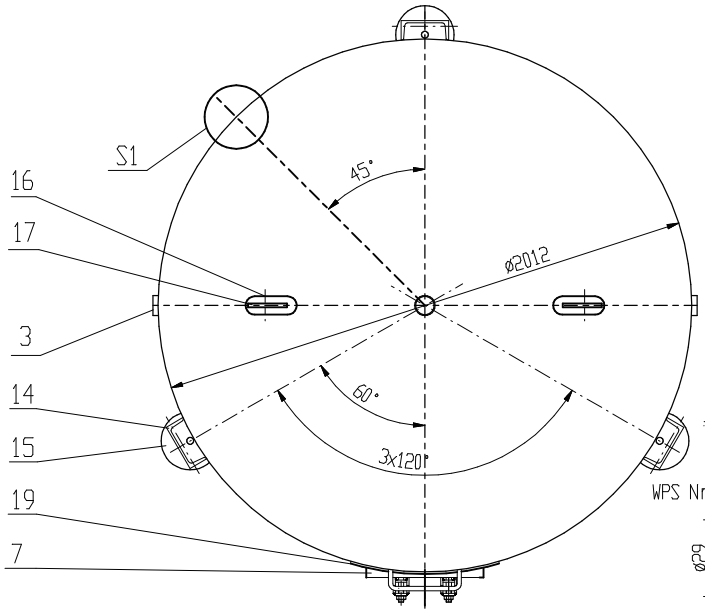

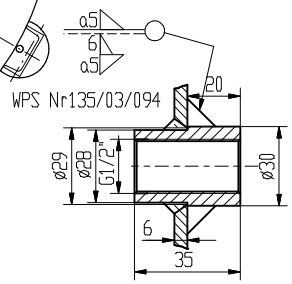

PNEUMAT® SYSTEM

Dane Techniczne

1.	Wytwórca		
2.	Ciśnienie obliczeniowe	Po [MPa]	0.8
3.	Najwyższe ciśnienie robocze	PS [bar]	8
4.	Ciśnienie próbne	PT [bar]	11.44
5.	Najwyższa temperatura robocza	Tmax. [°C]	50
6.	Najniższa temperatura robocza	Tmin. [°C]	-20
7.	Pojemność zbiornika	V [L]	6000 8000 10000 12000 15000
8.	Medium		Powietrze lub azot

Uwagi:

1. Zbiornik zaprojektowano i wykonano zgodnie z Dyrektywą 97/23/WE
   oraz Warunkami UDT WUTDT/UC/2003
   - kategoria zagrożenia - IV
   - moduł - G
   - grupa płynu - 2
2. Zakres badań dla zb=0.7 zgodnie z WUDT-UC-WO-W/11,10.2003 tablica 3. pkt.7-
   -badania nie są wymagane
3. Dna elipsoidalne powinny odpowiadać w zakresie wymiarów PN-75/M-35412
4. Dopuszcza się zastosowanie większej ilości króćcy przyłączeniowych, oraz
   umieszczenie ich w innych miejscach niż na rysunku, ale zgodnie z WUDT/UC/2003.
5. W korkach G2" mogą być wykonane otwory gwintowane na zawór bezpieczeństwa
   i zawór spustowy

Poz.	Nazwa części	Nr normy	Ilość sztuk	Materiał	Masa	Uwagi
26.	Tabliczka znamionowa 1x65x95	PN-EN 10088-3	1	1.4541		
25.	Nakrętka M20-5-B	PN-86/M-82144	2			
24.	Podkładka 21Fe/Zn9	PN-78/M-82005	2			
23.	Pierścień uszczelniający ø55.2x5.7		2	Guma		
22.	Uszczelka pokrywy włazu 5x350x450		1	Guma		
21.	Podkładka tabliczki znamionowej 3x65x150	PN/EN 10025	1	S355J2G3		
20.	Uchwyt ø16x430	PN/EN 10025	1	S355J2G3		
19.	Nakładka Bx340x440x90	PN/EN 10025	1	S355J2G3		
18.	Podkładka 5x50x6300	PN/EN 10025	2	S355J2G3		
17.	Uchwyt transportowy 16x100x100	PN/EN 10025	2	S355J2G3		
16.	Podkładka uchwytu transportowego 6x65x130	PN/EN 10025	2	S355J2G3		
15.	Podstawa nogi ø220xø32x10	PN/EN 10025	3	S355J2G3		
14.	Noga ceownik 180x1000	PN-88/H-84020	3	ST3S		
13.	Nakładka kabłąka włazu Bx52x150	PN/EN 10025	2	S355J2G3		
12.	Łącznik kabłąka włazu Bx44x100	PN/EN 10025	4	S355J2G3		
11.	Ramię kabłąka włazu Bx60x360	PN/EN 10025	4	S355J2G3		
10.	Śruba pokrywy włazu M20x225	PN-86/H-84018	2	18G2A		
9.	Pierścień pokrywy 314x414x10x10	PN/EN 10025	1	S355J2G3		
8.	Pokrywa włazu 350x450x14	PN/EN 10025	1	S355J2G3		
7.	Pierścień włazu rewizyjnego 320x420x100x12	PN/EN 10025	1	S355J2G3		
6.	**Korek G2" ø70x30** Typ I	PN-86/H-84018	2	18G2A		
5.	Króciec G1/2" ø30x35 Typ I	PN-86/H-84018	2	18G2A		
4.	**Króciec G2" ø76x28** Typ II	PN-86/H-84018	2	18G2A		
3.	Króciec przyłączeniowy (wg tabeli króćców)	wg rysunku	2	wg rysunku		
2.	Płaszcz 6x6305xA	PN/EN 10025	1	S355J2G3		
1.	Dna elipsoidalne ø2000x6 Hc=556	PN/EN 10025	2	S355J2G3		

Tabela króćców przyłączeniowych

Rodzaj króćca	Numer arkusza
G2"	2/12
G21/2"	3/12
G3"	4/12
G4"	5/12
DN50	6/12
DN65	7/12
DN80	8/12
DN100	9/12
DN125	10/12
DN150	11/12
DN200	12/12

Tabela wielkości

Typ zbiornika	A (mm)	B (mm)
KP-6000-B	1150	2530
KP-8000-B	1800	3200
KP-10000-B	2500	3900
KP-12000-B	3100	4500
KP-15000-B	4000	5400

	Nazwisko	Podpis	Data
Konstruował	Skocelas J.		2008.01.31.
Rysował	Skocelas J.		2008.01.31.
Sprawdził	Smorawski J.		2008.01.31.
Zatwierdził	Smorawski J.		2008.01.31.

Podziałka 1:20 | Format A3 | Masa całkowita | Arkusz 1/12

Nazwa części

Nazwa wyrobu: ZBIORNIK CIŚNIENIOWY KP-6000-B KP-8000-B KP-10000-B KP-12000-B KP-15000-B

Nr rysunku: KP-6000-15000-B-00