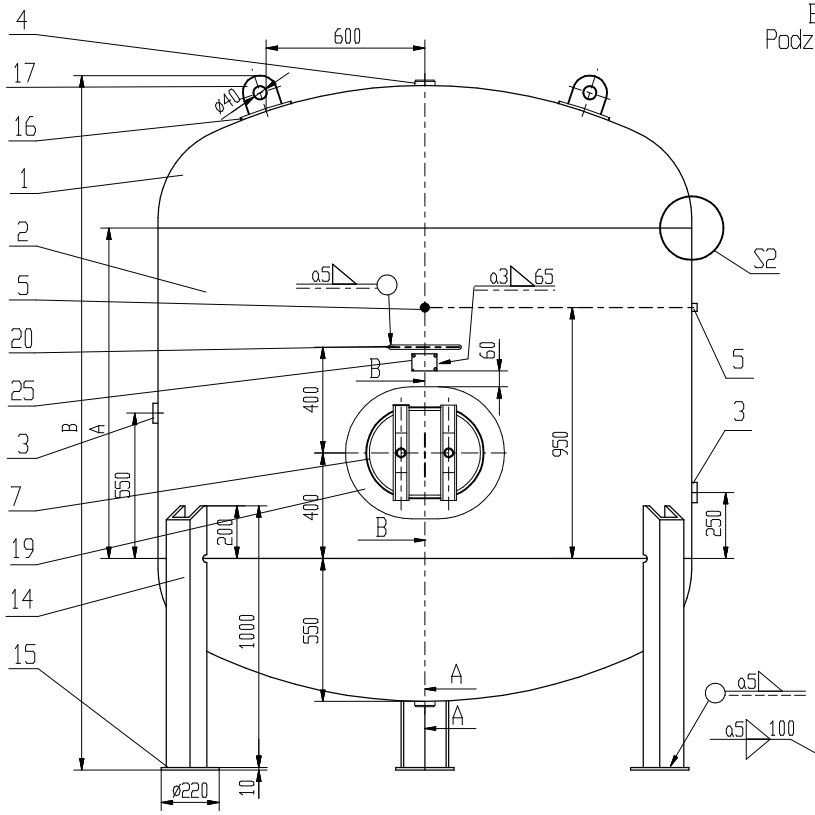

Dane Techniczne

1.	Wytwórca		
2.	Ciÿnienie obliczeniowe	P [N/mm²]	1.6
3.	Najwy sze ciÿnienie robocze	PS [bar]	16
4.	Ciÿnienie próbne	PT [bar]	22.88
5.	Najwy sza temperatura robocza	Tmax. [°C]	50
6.	Najni sza temperatura robocza	Tmin. [°C]	-20
7.	Pojemnoÿê zbiornika	V [L]	6000 8000 10000 12000 15000
8.	Medium		Powietrze lub azot

Tabela wielkoÿci

Typ zbiornika	A (mm)	B (mm)
KP-6000 -16	1150	2530
KP-8000 -16	1800	3200
KP-10000-16	2500	3900
KP-12000-16	3100	4500
KP-15000-16	4000	5400

Uwagi:

1. Zbiornik zaprojektowano i wykonano zgodnie z DyrektywÑ 97/23/WE
   oraz Warunkami UDT WUTDT/UC/2003
   - kategoria zagro enia - IV
   - moduê - G
   - grupa pêynu - II
2. ZAKRES BADAÑ: dla zb-1,0 wg WUDT-UC-WO-W/11-Tablica 3 pkt 4
   zb-1,0 50% zêÑcze obwodowe.100% zêÑcze nieobwodowe
   Rodzaj badaÑ: badania nieniszczÑce (radiografia lub ultrad wi-ki)
3. Dna elipsoidalne powinny odpowiadaê w zakresie wymiarów PN-75/M-35412
4. Dopuszcza sir zastosowanie wi-kszej iloÿci króÑcy przyêÑczeniowych, oraz
   umieszczenie ich w innych miejscach ni na rysunku, ale zgodnie z WUDT/UC/2003.
5. W korkach G2" magÑ byê wykonane otwory gwintowane na zawór bezpieczeÑstwa
   i zawór spustowy

Poz.	Nazwa czÿci	Nr normy	Iloÿê sztuk	Materiaê	Masa	Uwagi
25.	Podkêadka z tabliczkÑ znamionowÑ		1	ST3S/14541		
24.	Nakr-rtka M20-5-B	PN-86/M-82144	2			
23.	Podkêadka 21Fe/Zn9	PN-78/M-82005	2			
22.	PierÿcieÑ uszczelniajÑcy ø55.2x5.7		2	Guma		
21.	Uszczelka pokrywy wêazu 5x350x450		1	Guma		
20.	Uchwyt ø16x430	PN-88/H-84020	1	ST3S		
19.	Nakêadka 8x340x440x120	PN/EN 10025	1	S355J2G3		
18.	Podkêadka 5x50x6300	PN/EN 10025	2	S355J2G3		
17.	Uchwyt transportowy 16x100x100	PN-88/H-84020	2	ST3S		
16.	Podkêadka uchwytu transportowego 6x65x130	PN-88/H-84020	2	ST3S		
15.	Podstawa nogi ø220xø32x10	PN-88/H-84020	3	ST3S		
14.	Noga ceownik 180x1000	PN-88/H-84020	3	ST3S		
13.	Nakêadka kabêÑka wêazu 8x52x150	PN-88/H-84020	2	ST3S		
12.	¥Ñcznik kabêÑka wêazu 8x44x100	PN-88/H-84020	4	St3S		
11.	Ramir kabêÑka wêazu 8x60x360	PN-88/H-84020	4	ST3S		
10.	ùruba pokrywy wêazu M20x225	PN-86/H-84018	2	18G2A		
9.	PierÿcieÑ pokrywy 314x414x10x10	PN-88/H-84020	1	St3S		
8.	Pokrywa wêazu 350x450x16	PN-86/H-84018	1	18G2A		
7.	PierÿcieÑ wêazu rewizyjnego 320x420x100x12	PN-86/H-84018	1	18G2A		
6.	Korek G2" ø70x30	PN-86/H-84018	2	18G2A		
5.	Króciec G1/2" ø30x35	PN-86/H-84018	2	18G2A		
4.	Króciec G2" ø76x35	PN-86/H-84018	2	18G2A		
3.	Króciec przyêÑczeniowy (wg tabeli króÑców)	wg rysunku	2	wg rysunku		
2.	Pêaszcz 8x6305xA	PN/EN 10025	1	S355J2G3		
1.	Dna elipsoidalne ø2000x8 Hc=550	PN/EN 10025	2	S355J2G3		

Tabela króÑców przyêÑczeniowych

Rodzaj króÑca	Numer arkusza
G2"	2/12
G21/2"	3/12
G3"	4/12
G4"	5/12
DN50	6/12
DN65	7/12
DN80	8/12
DN100	9/12
DN125	10/12
DN150	11/12
DN200	12/12

	Nazwisko	Podpis	Data
Konstruowaê	Skocelas J.		2006.05.18.
Rysowaê	Skocelas J.		2006.05.18.
Sprawdziê	Smorawski J.		2005.08.08.
Zatwierdziê	Smorawski J.		2005.08.08.

Nazwa czÿci

Podziaêka 1:20 | Format A3 | Masa caêkowita | Arkusz 1/12

Nazwa wyrobu: ZBIORNIK CIÑNIENIOWY KP-6000-16 KP-10000-16 KP-8000-16 KP-12000-16 KP-15000-16

Nr rysunku: KP-6000-15000-16-00

PNEUMAT® SYSTEM