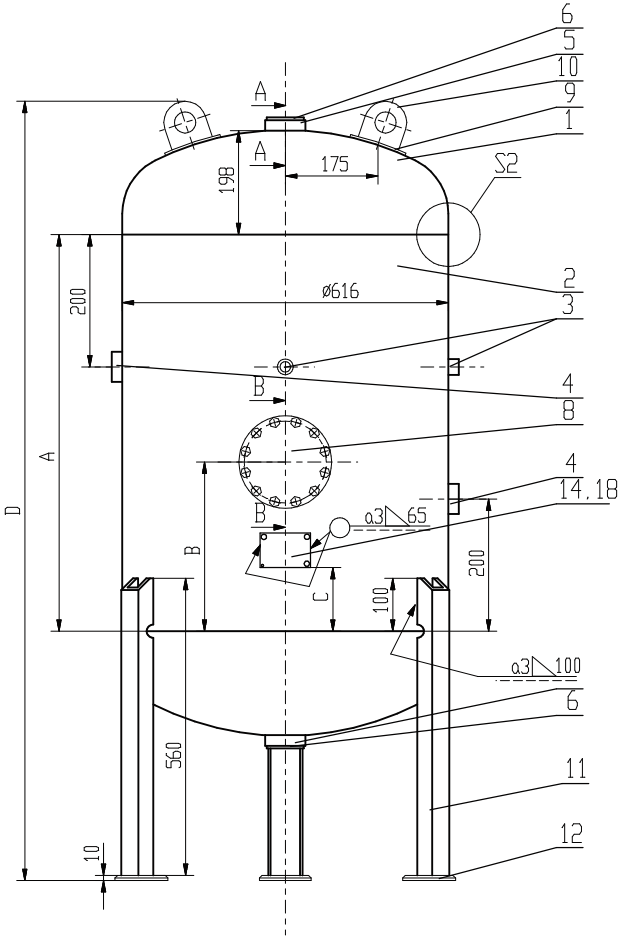

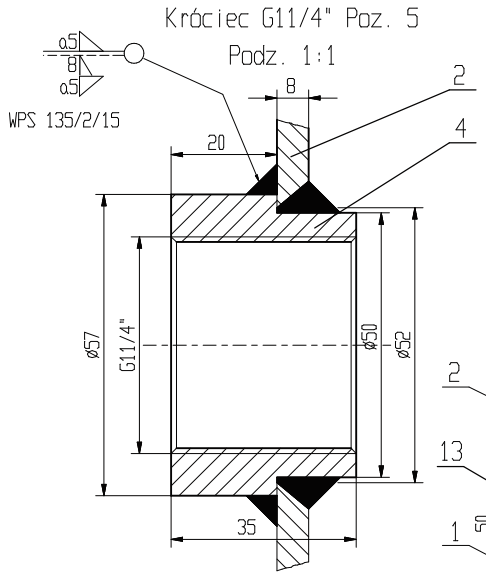

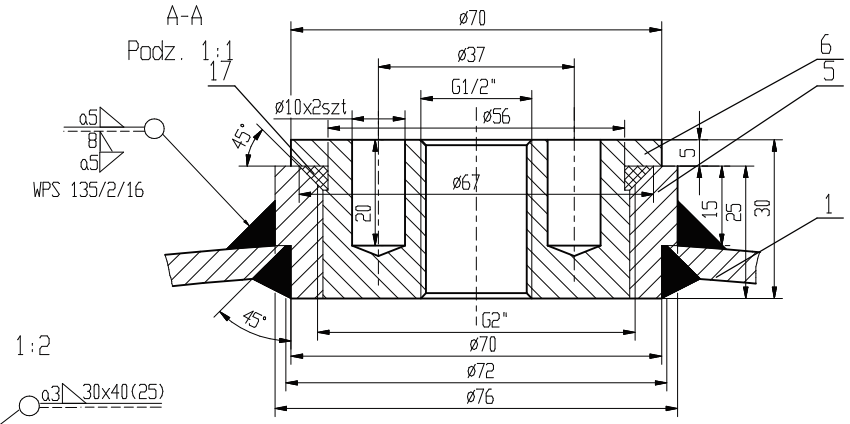

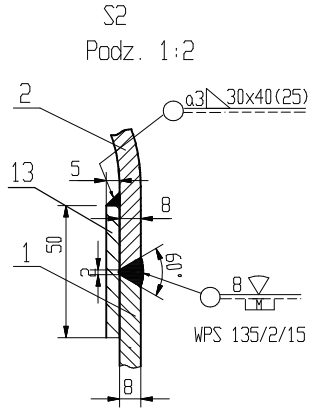

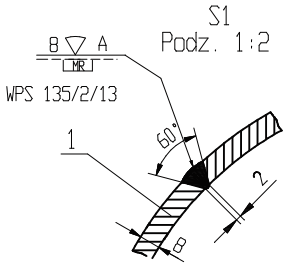

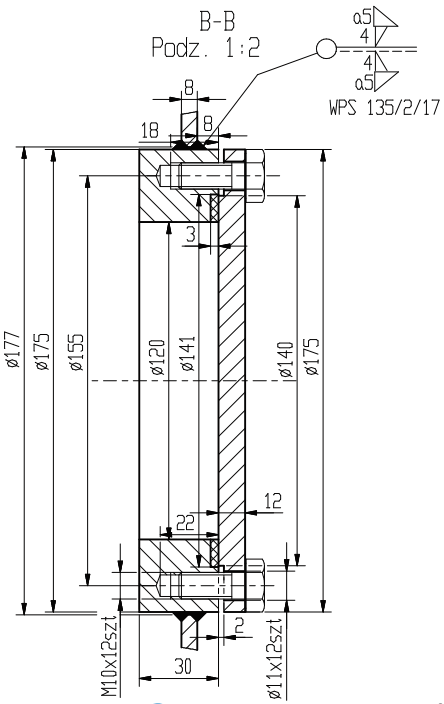

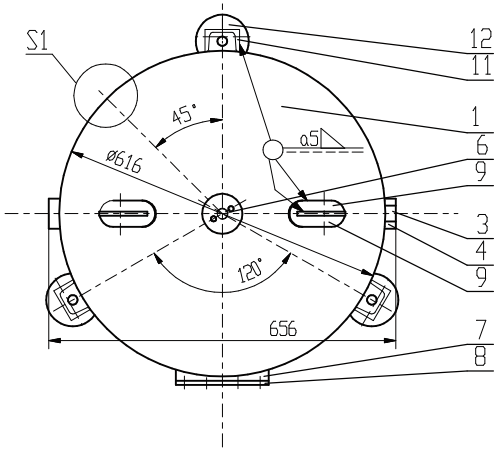

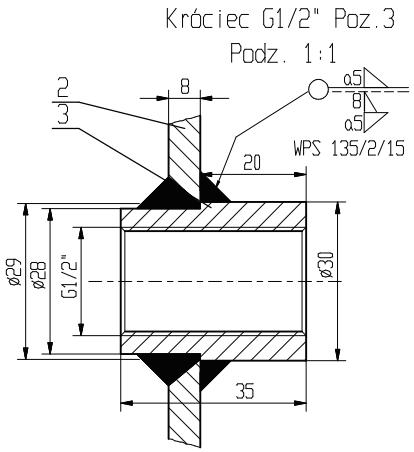

Dane Techniczne

1.	Wytwórca		
2.	Ciśnienie obliczeniowe	Po [MPa]	4.0
3.	Najwy sze dopuszczalne ciśnienie	PS [bar]	40
4.	Ciśnienie próbne	PT [bar]	57.2
5.	Najwy sza temperatura robocza	TSmax. [°C]	50
6.	Najni sza temperatura robocza	TSmin. [°C]	-20
7.	Pojemność zbiornika	V [l]	250,300,400,500
8.	**Medium**		Powietrze

Tabela wielkości

Typ zbiornika	Pojemność (l)	A (mm)	B (mm)	C (mm)	D (mm)
KP-250-40	250	650	300	100	1375
KP-300-40	300	800	425	200	1525
KP-400-40	400	1150	640	420	1875
KP-500-40	500	1510	750	420	2225

Uwagi:

1.ZAKRES BADAń: dla zb-0,85 wg WUDT-UC-90/WD-W/11-Tablica 3 pkt 4
zb-0,85 25% złącze obwodowe,50% złącze niebowodowe
Rodzaj badaŁ: badania nieniszczĄce (radiografia lub ultrad wi-ki)
2.Dna elipsoidalne powinny odpowiadać w zakresie wymiarów PN-75/M-35412
a w zakresie wymagaŁ i badaŁ PN-88/M-35410
3.Przekrój przez kołnierz wyczystki pokazano w sposób umowny w zakresie
otworów pod śruby. Kołnierz nale y spawac tak, aby otwory pod śruby
nie były w osiach głównych, a były symetrycznie rozmieszczone wzgl-dem osi.
4. Króćce wlotowy i wylotowy mogĄ być tak e umieszczone po jednej stronie
zbiornika, lewej lub prawej.

Poz.	Nazwa części	Nr normy	Ilość sztuk	Materiał	Masa	Uwagi
18.	Tabliczka znamionowa 1x65x95		1	Al		
17.	Pierścień uszczelniający ø55,2x5,7		2	Guma		
16.	Uszczelka ø141xø120x3		1	Guma		
15.	śruba M10x25	PN-85/M-82105	12			
14.	Podkładka tabliczki znamionowej 3x65x150	PN-88/H-84020	1	St3S		
13.	Podkładka 5x50x1837	PN-86/H-84018	2	18G2A		
12.	Podstawa nogi ø100xø18x10	PN-88/H-84020	3	St3S		
11.	Noga ceownik g/w 65x560	PN-88/H-84020	3	St3S		
10.	Uchwyt transportowy 8x80x80	PN-88/H-84020	2	St3S		
9.	Podkładka uchwytu transportowego 5x50x110	PN-88/H-84020	2	St3S		
8.	Pokrywa wyczystki rewizyjnej ø175x12	PN-86/H-84018	1	18G2A		
7.	Kołnierz wyczystki rewizyjnej ø175xø120x30	PN-86/H-84018	1	18G2A		
6.	Korek G2"/1/2" ø70x30	PN-86/H-84018	2	18G2A		
5.	Króciec G2" ø76x25	PN-86/H-84018	2	18G2A		
4.	Króciec G11/4" ø57x35	PN-86/H-84018	2	18G2A		
3.	Króciec G1/2" ø30x35	PN-86/H-84018	2	18G2A		
2.	Pęaszcz 8x1B65xA	PN-86/H-84018	1	18G2A		
1.	Dna elipsoidalne ø600xB Hc=198	PN-86/H-84018	2	18G2A		

	Nazwisko	Podpis	Data	Podziałka	Format	Masa całkowita	Arkusz
Konstruował	Skacelas J.		2004.05.18.	1:10	A3		
Rysował	Skacelas J.		2004.05.18.				
Sprawdził	Smorawski J.		2004.05.18.				
Zatwierdził	Smorawski J.		2004.05.18.				

Nazwa części

PNEUMAT® SYSTEM

Nazwa wyrobu: Zbiornik ciśnieniowy KP-250-40 KP-400-40 KP-300-40 KP-500-40

Nr rysunku: KP-250-500-40-00