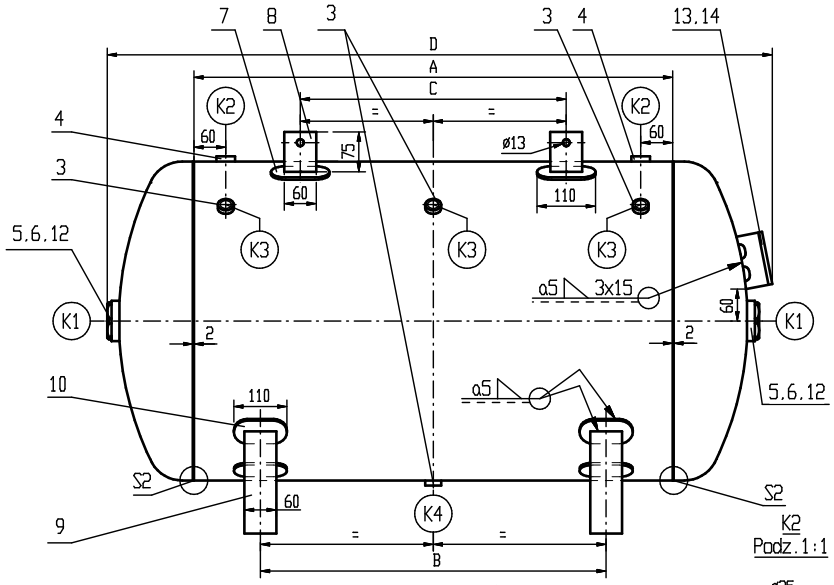

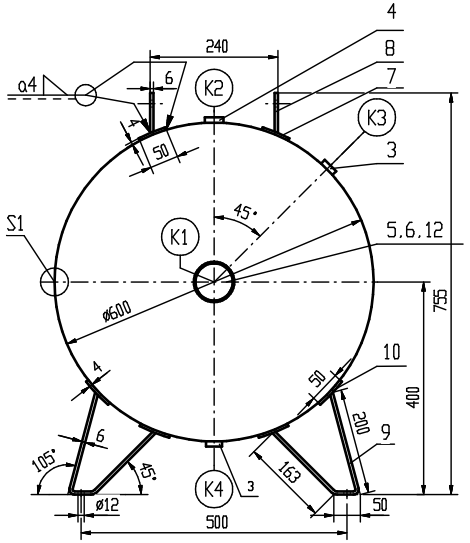

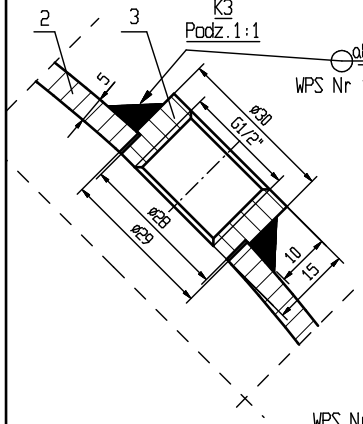

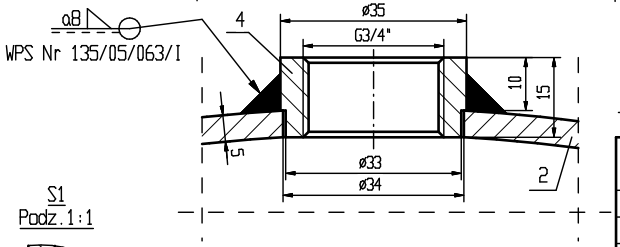

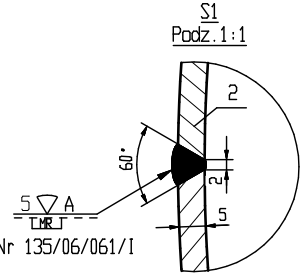

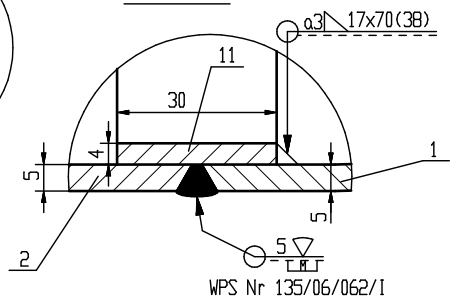

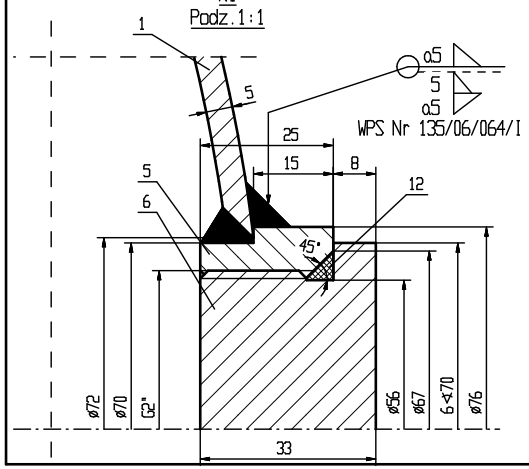

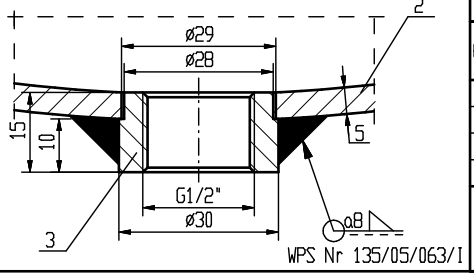

Tabela grubości min.:

Nazwa części	Grubość go [mm]
Płaszcz	2.54
Dno koszykowe	2.61

Tabela wielkości:

Typ zbiornika	A [mm]	B [mm]	C [mm]	D [mm]
KP-250/L-10/0.6	700	500	400	1060
KP-300/L-10/0.6	900	650	500	1250

Dane techniczne:

1.	Wytwórca		
2.	Ciśnienie obliczeniowe	Po [MPa]	1.0
3.	Najwyższe dopuszczalne ciśnienie	PS [bar]	10.0
4.	Ciśnienie próbne	PT [bar]	14.3
5.	Najwyższa dopuszczalna temperatura	TSmax. [°C]	100
6.	Najniższa dopuszczalna temperatura	TSmin. [°C]	-20
7.	Pojemność zbiornika	V [L]	250.300
8.	Medium		powietrze lub azot lub argon

Uwagi:

1. Zbiornik zaprojektowano i wykonano zgodnie z Dyrektywą 2014/68/UE oraz Warunkami UDT WUDT/UC/2003
   - kategoria zagrożenia: III - moduł: B+F - grupa płynu: 2
2. Zakres badań dla zb=0.7 zgodnie z WUDT-UC-WD-W/11.2005 tab. 3 pkt 6
   - badania wizualne 100%
3. Dna koszykowe powinno odpowiadać w zakresie wymiarów DIN 28 011
4. Eksploatacyjny naddatek grubości ścianki wynosi 0.5mm
5. W korkach G2" dopuszcza się wykonanie otworów gwintowanych
6. Dopuszcza się zastosowanie materiału P355NH do wykonania króćców oraz P355GH do wykonania elementów konstrukcyjnych zbiornika. i podstawy tabliczki fabrycznej.
7. W pozycjach 7 i 10 wykonać otwór kontrolny M4.

Tabela króćców:

Oznaczenie	Rodzaj króćca	Przeznaczenie
K1	2 x G2"	Przyłączeniowy / Rewizja
K2	2 x G3/4"	Przyłączeniowy
K3	3 x G1/2"	Przyłączeniowy
K4	G1/2"	Spust

Pozycja	Nazwa części	Nr rysunku lub normy	Ilość sztuk	Materiał	Masa jedn. [kg]	UWAGI
14.	Tabliczka fabryczna 1x65x95	PN-EN 10028-7	1	1.4541		
13.	Podstawa tabliczki fabrycznej 4x100x255	PN-EN 10028-2	1	P265GH		
12.	Pierścień uszczelniający ø55.2x5.7		2	Guma		
11.	Podkładka spawalnicza 4x30x1836	PN-EN 10028-2	2	P265GH		
10.	Nakładka podpory 4x110x50	PN-EN 10028-2	8	P265GH		
9.	Podpora 6x60x400	PN-EN 10028-2	4	P265GH		
8.	Wspornik ramy 6x75x60	PN-EN 10028-2	4	P265GH		
7.	Nakładka wspornika ramy 4x110x50	PN-EN 10028-2	4	P265GH		
6.	Korek G2" 6<70x33	PN-EN 10273	2	P265GH		
5.	Króciec przyłączeniowy/rewizyjny G2" ø76x25	PN-EN 10216-2	2	P265GH		
4.	Króciec przyłączeniowy G3/4" ø35x15	PN-EN 10216-2	2	P265GH		
3.	Króciec przyłaczeniowy/spustowy G1/2" ø30x15	PN-EN 10216-2	4	P265GH		
2.	Płaszcz 5xAx1866	PN-EN 10028-2	1	P265GH		
1.	Dno koszykowe ø600x5 Hc=140	PN-EN 10028-2	2	P265GH		

	Nazwisko	Podpis	Data	Podziałka	Format	Masa całkowita [kg]	Arkusz
Konstruował	Mydło K.		2017.09.08.	1:10	A3		
Rysował	Mydło K.		2017.09.08.				
Sprawdził	Trukszyn M.		2017.09.08.				
Zatwierdził	Smorawski P.		2017.09.08.				

Nazwa: Zbiornik ciśnieniowy KP-250/L-10/0.6 KP-300/L-10/0.6

Nr rysunku: KP-250-300/L-10/0.6-00