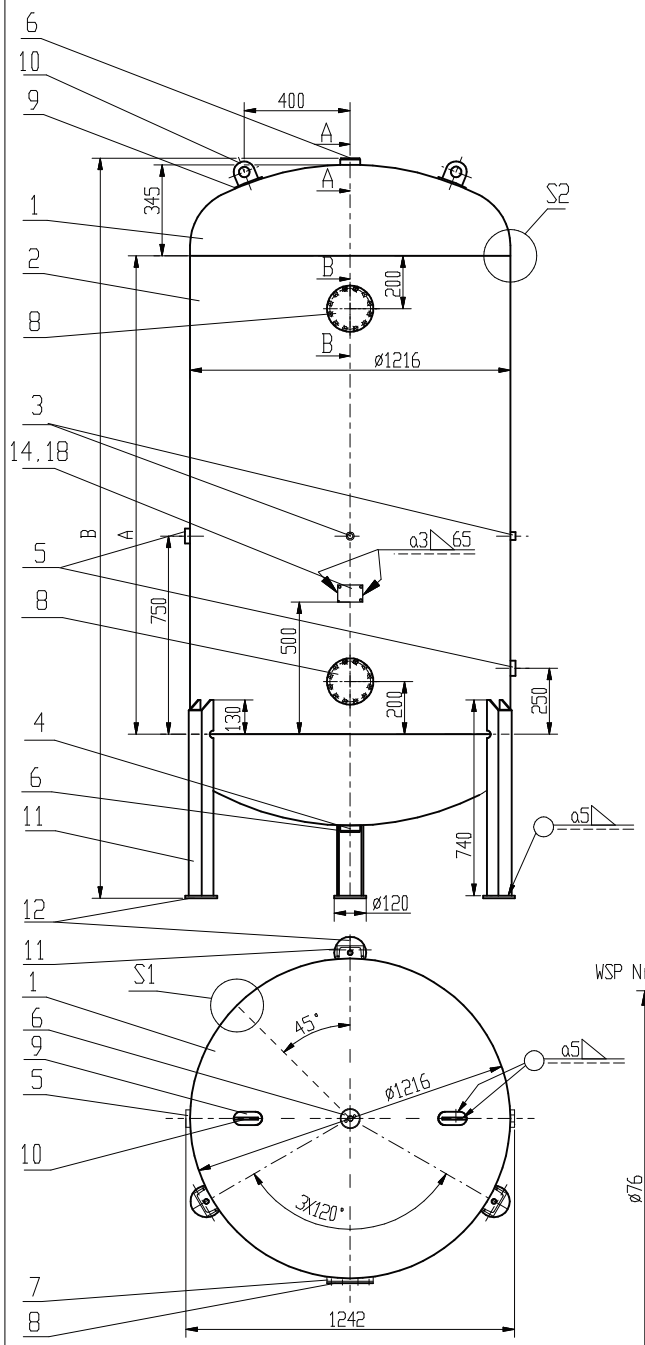


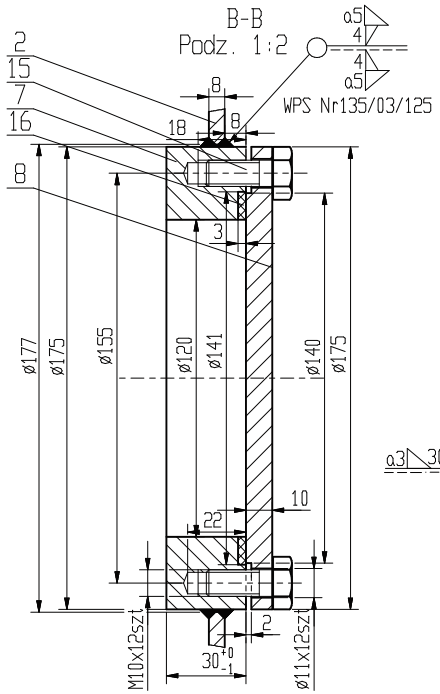


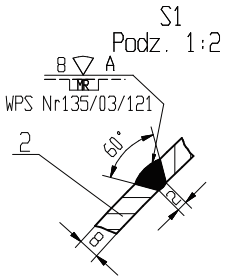


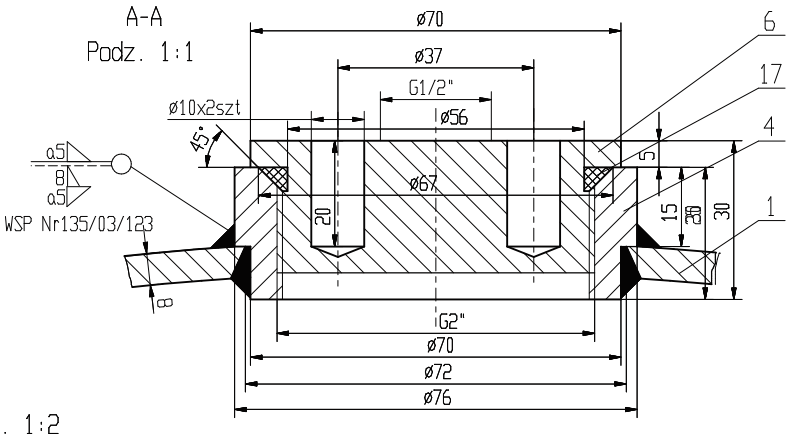


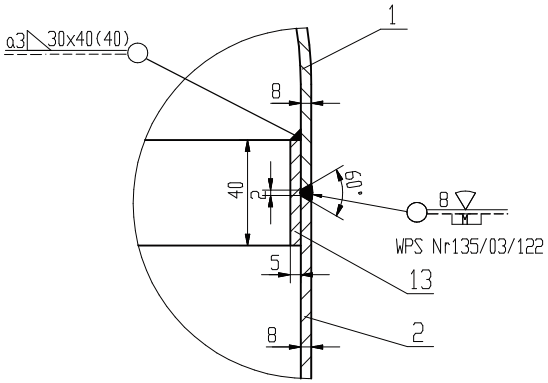


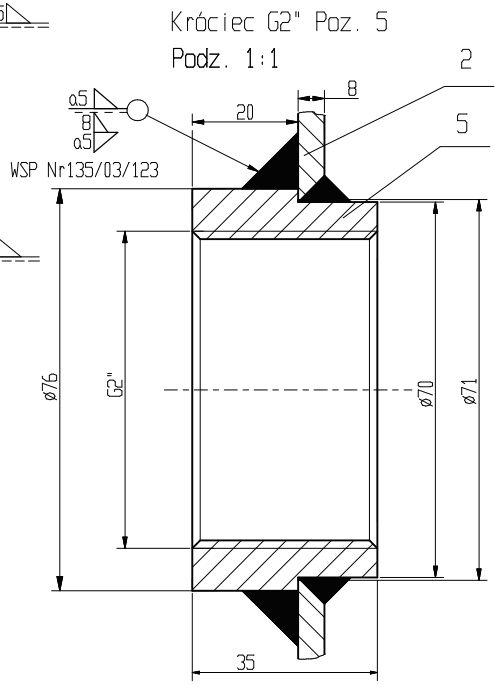


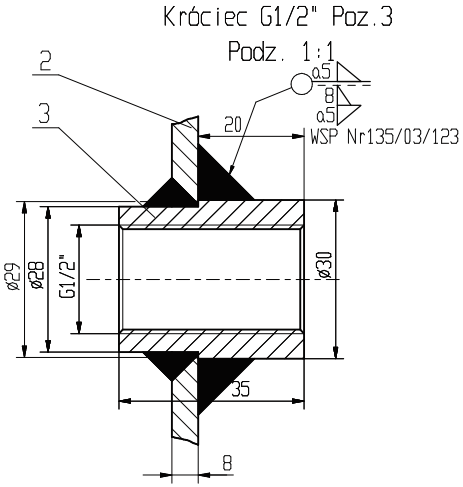


Dane Techniczne

| | | | |
|---|---|---|---|
| 1. | Wytwórca | | |
| 2. | Ciśnienie obliczeniowe | Po [MPa] | 2.5 |
| 3. | Najwyższe dopuszczalne ciśnienie | PS [bar] | 25 |
| 4. | Ciśnienie próbne | PT [bar] | 35.75 |
| 5. | Najwyższa temperatura robocza | TSmax. [°C] | 50 |
| 6. | Najniższa temperatura robocza | TSmin. [°C] | -20 |
| 7. | Pojemność zbiornika | V [L] | 2000.2500.3000 |
| 8. | **Medium** | | Powietrze lub azot |

Uwagi:

1. Zbiornik zaprojektowano i wykonano zgodnie z Dyrektywą 97/23/WE
   oraz Warunkami UDT WUTDT/UC/2003
   - kategoria zagrożenia - IV
   - moduł - G
2. ZAKRES BADAŃ: dla zb-1,0 wg WUDT-UC-90/WD-W/11-Tablica 3 pkt 4
   zb-1,0 50% złącze obwodowe,100% złącze nieobwodowe
   Rodzaj badań: badania nieniszczące (radiografia lub ultradźwięki)
3. Dno elipsoidalne powinny odpowiadać w zakresie wymiarów PN-75/M-35412
4. Króćce wlotowy i wylotowy mogą być umieszczone w innych miejscach
   zbiornika, ale zgodnie z Warunkami UDT WUDT/UC/2003.
5. Dopuszcza się także wykonanie króćców wlotowego i wylotowego jako kołnierzowe
   zgodnie z normą PN-EN 1092-1
6. W korkach G2" mogą być wykonane otwory gwintowane na zawór bezpieczeństwa
   i zawór spustowy

| Poz. | Nazwa części | Nr normy | Ilość sztuk | Materiał | Masa | Uwagi |
|---|---|---|---|---|---|---|
| 18. | Tabliczka znamionowa 1x65x95 | PN-EN 10088-3 | 1 | 1.4541 | | |
| 17. | Pierścień uszczelniający ø55.2x5.7 | | 2 | Guma | | |
| 16. | Uszczelka ø141xø120x3 | | 2 | Guma | | |
| 15. | Śruba M10x25 | PN-85/M-82105 | 24 | | | |
| 14. | Podkładka tabliczki znamionowej 3x65x150 | PN/EN 10025 | 1 | S355J2G3 | | |
| 13. | Podkładka 5x40x3752 | PN/EN 10025 | 2 | S355J2G3 | | |
| 12. | Podstawa nogi 10xø120xø18 | PN/EN 10025 | 3 | S355J2G3 | | |
| 11. | Noga cewnik g/w 100x740 | PN-88/H-84020 | 3 | St3S | | |
| 10. | Uchwyt transportowy 8x80x80 | PN/EN 10025 | 2 | S355J2G3 | | |
| 9. | Podkładka uchwytu transportowego 5x50x110 | PN/EN 10025 | 2 | S355J2G3 | | |
| 8. | Pokrywa wyczystki rewizyjnej ø175x10 | PN/EN 10025 | 2 | S355J2G3 | | |
| 7. | Kołnierz wyczystki rewizyjnej ø175/ø120X30 | PN/EN 10025 | 2 | S355J2G3 | | |
| 6. | **Korek G2" ø70x30** | PN-86/H-84018 | 2 | 18G2A | | |
| 5. | **Króciec G2" ø76x35** | PN-86/H-84018 | 2 | 18G2A | | |
| 4. | **Króciec G2" ø76x25** | PN-86/H-84018 | 2 | 18G2A | | |
| 3. | **Króciec G1/2" ø30x35** | PN-86/H-84018 | 2 | 18G2A | | |
| 2. | Płaszcz 8x3783xA | PN/EN 10025 | 1 | S355J2G3 | | |
| 1. | Dno elipsoidalne ø1200x8 Hc=348 | PN/EN 10025 | 2 | S355J2G3 | | |

| | Nazwiska | Podpis | Data | Podziałka | Format | Masa całkowita | Arkusz |
|---|---|---|---|---|---|---|---|
| Konstruował | Skocelas J. | | 2008.06.18. | 1:15 | A3 | | |
| Rysował | Skocelas J. | | 2008.06.18. | | | | |
| Sprawdził | Smorawski J. | | 2008.06.18. | | | | |
| Zatwierdził | Smorawski J. | | 2008.06.18. | | | | |

Nazwa części

Nazwa wyrobu: Zbiornik ciśnieniowy KP-2000-25 KP-2500-25 KP-3000-25

Nr rysunku: KP-2000-3000-25-00

Tabela wielkości

| Typ zbiornika | A (mm) | B (mm) |
|---|---|---|
| KP-2000-25 | 1350 | 2340 |
| KP-2500-25 | 1800 | 2790 |
| KP-3000-25 | 2250 | 3240 |

PNEUMAT® SYSTEM