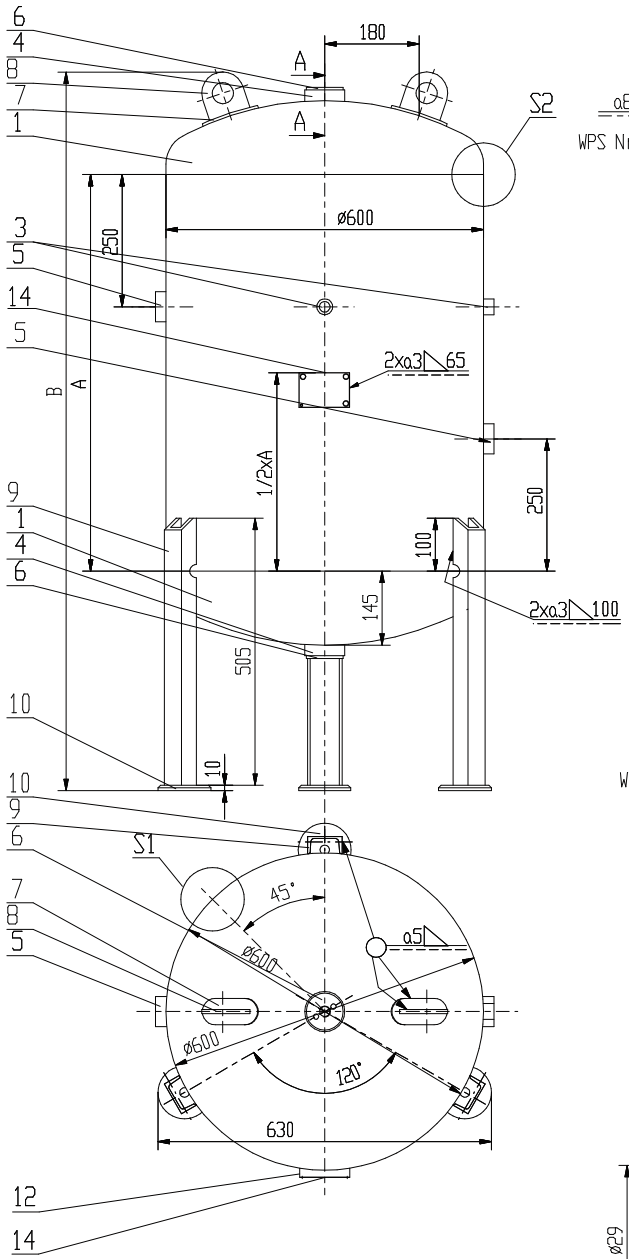

Króciec G11/4" Poz. 5
Podz. 1:1

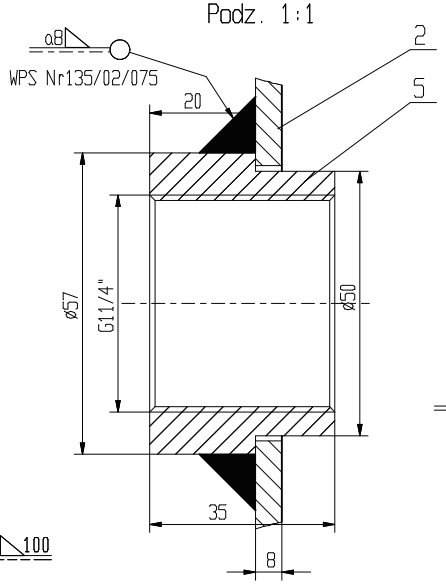

S1
Podz. 1:2

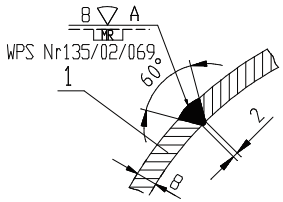

Króciec G1/2" Poz.3
Podz. 1:1

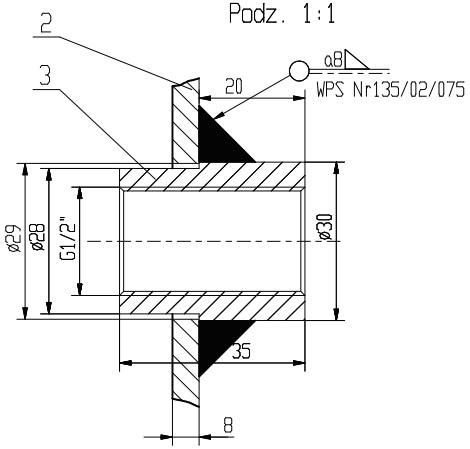

A-A
Podz. 1:1

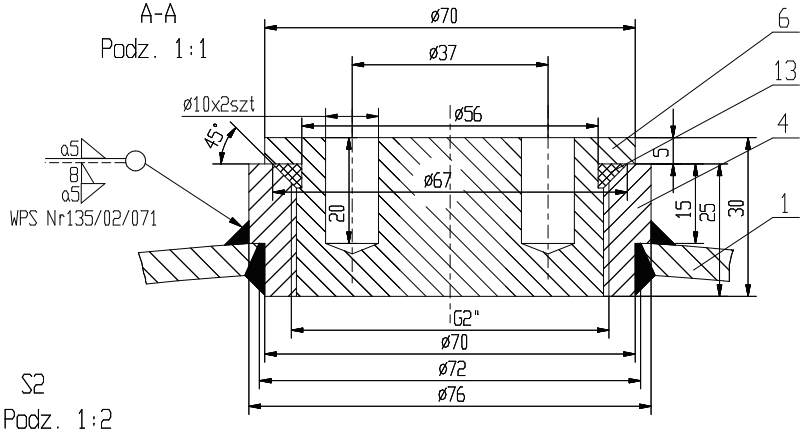

S2
Podz. 1:2

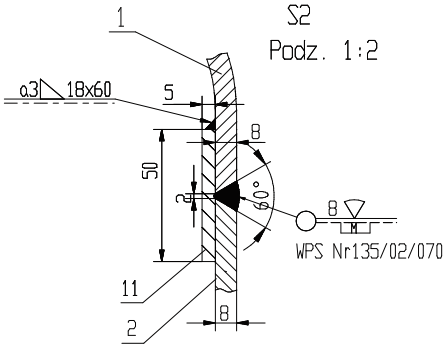

Dane techniczne

1.	Wytworca		
2.	Ciśnienie obliczeniowe	P [N/mm²]	2.0
3.	Najwyższe ciśnienie robocze	PS [bar]	20
4.	Ciśnienie próbne	Ph [bar]	30
5.	Najwyższa temperatura robocza	Tmax. [°C]	50
6.	Najniższa temperatura robocza	Tmin. [°C]	-10
7.	Pojemność zbiornika	V [l]	250,300,400,500
8.	Medium		Powietrze

Tabela wielkości

Typ zbiornika	A [mm]	B [mm]
KP-250-20	730	1310
KP-300-20	910	1490
KP-400-20	1270	1850
KP-500-20	1500	2090

Uwagi:

1. Dna koszykowe powinny odpowiadać w zakresie wymiarów DIN 28011
2. Dopuszcza się umieszczenie króćców wlotowego i wylotowego w innych miejscach ni na rysunku, ale zgodnie z NormÑ 286-1
2. Zbiorniki nalr Ñ do klasy 1.

Poz.	Nazwa części	Nr normy	Ilość sztuk	Materiał	Masa	Uwagi
14.	Tabliczka znamionowa 1x65x95		1	AL		
13.	Pierścień uszczelniający ø55,2x5,7		2	Guma		
12.	Podkładka tabliczki znamionowej 3x65x150	PN-88/H-84020	1	St3S		
11.	Podkładka 5x50x1837	PN-EN 1028-2	2	P265GH		
10.	Podstawa nogi 10xø120xø18	PN-88/H-84020	3	St3S		
9.	Noga ceownik g/w 65x505	PN-88/H-84020	3	St3S		
8.	Uchwyt transportowy 8x80x80	PN-88/H-84020	2	St3S		
7.	Podkładka uchwytu transportowego 5x50x110	PN-88/H-84020	2	St3S		
6.	Korek G2" ø70x30	PN-EN 1028-2	2	P265GH		
5.	Króciec G11/4" ø57x35	PN-EN 1028-2	2	P265GH		
4.	Króciec G2" ø76x25	PN-EN 1028-2	2	P265GH		
3.	Króciec G1/2" ø30x35	PN-EN 1028-2	2	P265GH		
2.	Pierścień 8x1860xA	PN-EN 1028-2	1	P265GH		
1.	Dna koszykowe ø600x8 Hc=145	PN-EN 1028-2	2	P265GH		

	Nazwisko	Podpis	Data			
Konstruował	Skocelas J.		2005.01.10.	Podziałka 1:10	Format A3	Masa całkowita	Arkusz
Rysował	Skocelas J.		2005.01.10.				
Sprawdził	Smorawski J.		2005.01.10.				
Zatwierdził	Smorawski J.		2005.01.10.				

Nazwa części

PNEUMAT SYSTEM

Nazwa wyrobu: Zbiornik ciśnieniowy KP-250-20 KP-300-20 KP-400-20 KP-500-20

Nr rysunku: KP-250-500-20-00