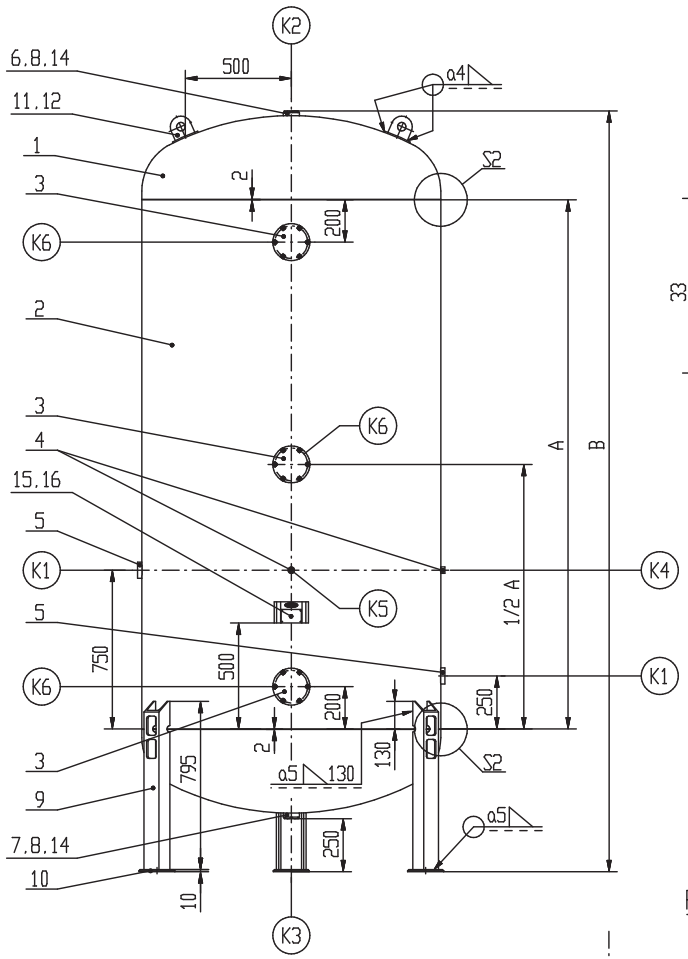

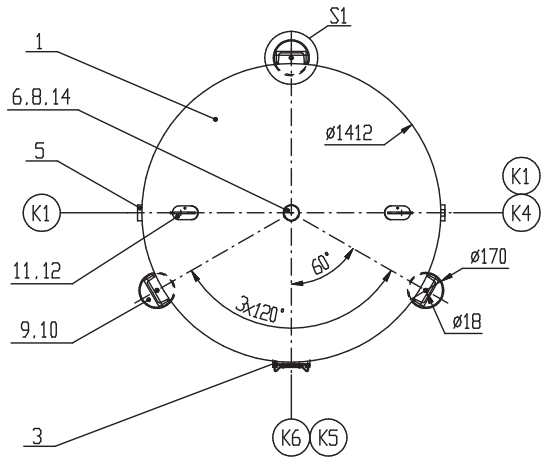

K2
Podz.1:1

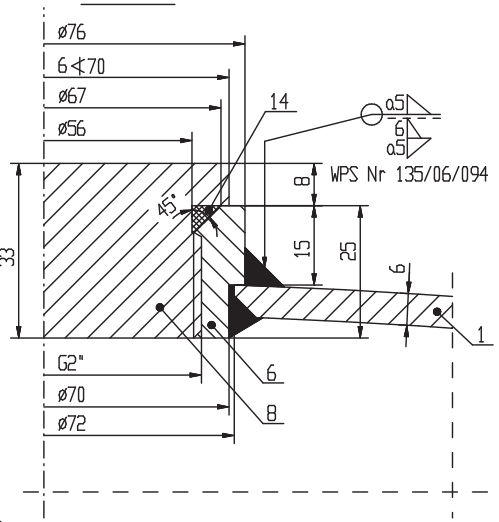

K4,K5
Podz. 1:1

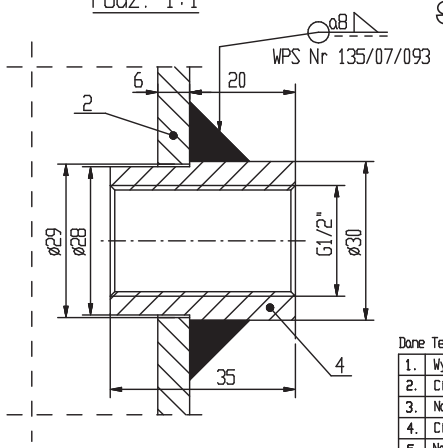

K6
Podz.1:1

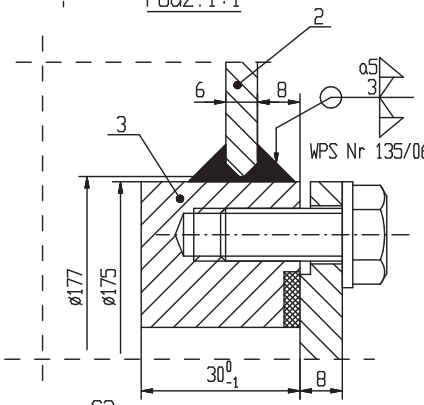

S1
Podz. 1:1

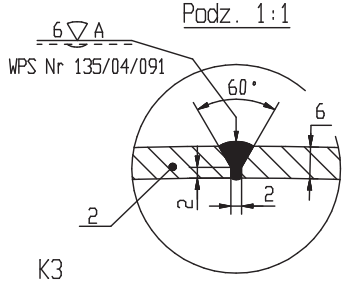

K3
Podz.1:1

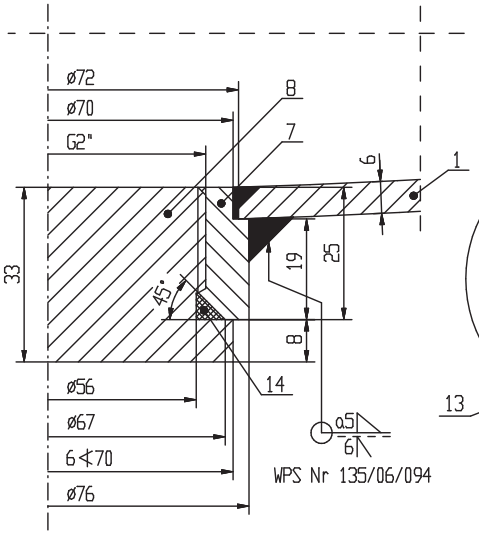

S2
Podz. 1:1

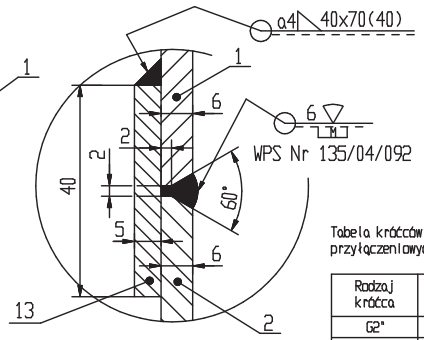

PNEUMAT® SYSTEM

Tabela wielkości

Typ zbiornika	A (mm)	B (mm)
KP-3000-12/1.4	1400	2500
KP-4000-12/1.4	2000	3100
KP-5000-12/1.4	2500	3600
KP-6000-12/1.4	3300	4400

Tabela króćców

Oznaczenie	Rodzaj króćca	Przeznaczenie
K1	G2". DN50. DN65. DN80. DN100. DN125. DN150	Przyłączeniowy
K2	G2"	Zawór bezpieczeństwa
K3	G2"	Spust
K4	G1/2"	Przyłączeniowy
K5	G1/2"	Manometr
K6	2(3) x WR-175	Wyczystka rewizyjna

Dane Techniczne

1.	Wytwórca		
2.	Ciśnienie obliczeniowe	Pa [MPa]	1.2
3.	Najwyższe dopuszczalne ciśnienie	PS [bar]	12.0
4.	Ciśnienie próbne	PT [bar]	17.16
5.	Najwyższa dopuszczalna temperatura	TSmax. [°C]	50
6.	Najniższa dopuszczalna temperatura	TSmin. [°C]	-20
7.	Pojemność zbiornika	V [L]	3000. 4000. 5000. 6000
8.	Medium		Powietrze lub azot lub argon

Uwagi:

1. Zbiornik zaprojektowano i wykonano zgodnie z Dyrektywą 2014/68/UE oraz Warunkami UDT WUDT/UC/2003
   - kategoria zagrożenia - IV - moduł - G - grupa płynu - 2
2. Zakres badań dla zb=0.7 zgodnie z WUDT-UC-WO-W/11:01.2005 tablica 3. pkt 6- -badania wizualne 100%
3. Dna elipsoidalne powinny odpowiadać w zakresie wymiarów PN-75/M-35412
4. Blachę zamawiać w klasach A. B lub C wg EN 10029:2011
5. Eksploatacyjny naddatek grubości ścianki wynosi 0.5mm
6. W pozycji 12 wykonać otwór kontrolny M6.
7. Przekroje przez kołnierze pokazano w sposób umowny w zakresie otworów pod śruby. Kołnierze należy spawać tak. aby otwory pod śruby nie były w osiach głównych. a były symetrycznie rozmieszczone względem osi.
8. Dopuszcza się zamianę materiału P355GH na P355NH lub P355NL1 lub P355NL2 - zgodnie z WUDT-UC-WO-00 p.4.4
9. W korkach G2" dopuszcza się wykonane otworów gwintowanych pod zawór bezpieczeństwa i zawór spustowy
10. W zbiornikach KP-5000-12/1.4 i KP-6000-12/1.4 należy wspawać na środku płaszcza dodatkową wyczystkę rewizyjną.
11. Wpis w nawiasie dotyczy zbiorników KP-5000-12/1.4 i KP-6000-12/1.4.

Poz.	Nazwa części	Nr normy	Ilość sztuk	Materiał	Masa	Uwagi
16.	Tabliczka fabryczna 95x65x1	PN-EN 10028-7	1	1.4541		
15.	Podstawa tabliczki fabrycznej 255x100x4	PN-EN 10028-2	1	P355GH		
14.	Pierścień uszczelniający ø55.2x5.7		2	Guma		
13.	Podkładka spawalnicza 430x40x5	PN-EN 10028-2	2	P355GH		
12.	Podstawa uchwytu transportowego 130x65x6	PN-EN 10028-2	2	P355GH		
11.	Uchwyt transportowy 100x100x#40x8	PN-EN 10028-2	2	P355GH		
10.	Podstawa podpory ø170xø18x10	PN-EN 10028-2	3	P355GH		
9.	Podpora-ceownik g/w C140x795	PN-EN 10279	3	S235JR		
8.	Korek G2" 6⊄70x33	PN-EN 10273	2	P355GH		
7.	Króciec spustowy G2" ø76x25	PN-EN 10216-3	1	P355NH		
6.	Króciec zaworu bezpieczeństwa G2" ø76x25	PN-EN 10216-3	1	P355NH		
5.	Króciec przyłączeniowy (wg tabeli króćców)	wg rysunku	2	wg rysunku		
4.	Króciec manometru/przyłączeniowy G1/2" ø30x35	PN-EN 10216-3	2	P355NH		
3.	Wyczystka rewizyjna WR-175-18	WR-175-18-00	2(3)			
2.	Płaszcz 4412xAx6 (ø1412)	PN-EN 10028-2	1	P355GH		
1.	Dno elipsoidalne ø1400x6 Hc=396	PN-EN 10028-2	2	P355GH		

Tabela króćców przyłączeniowych

Rodzaj króćca	Numer arkusza
G2"	2/8
DN50	3/8
DN65	4/8
DN80	5/8
DN100	6/8
DN125	7/8
DN150	8/8

Tabela grubości min.

Nazwa części	go (mm)
Dno elipsoidalne	3.56
Płaszcz	4.87

Nazwiska		Podpis	Data		Podziałka	Format	Ciężar zbiornika	Arkusz
Konstruował	Trukszyn M.			2017.07.15.	1:25	A3		1/8
Rysował	Trukszyn M.			2017.07.15.				
Sprawdził	Smorawski P.			2017.07.15.				
Zatwierdził	Smorawski P.			2017.07.15.				

Nazwa części

Nazwa wyrobu: Zbiornik ciśnieniowy KP-3000-12/1.4, KP-4000-12/1.4 KP-5000-12/1.4, KP-6000-12/1.4

Nr rysunku: KP-3000-6000-12/1.4-00