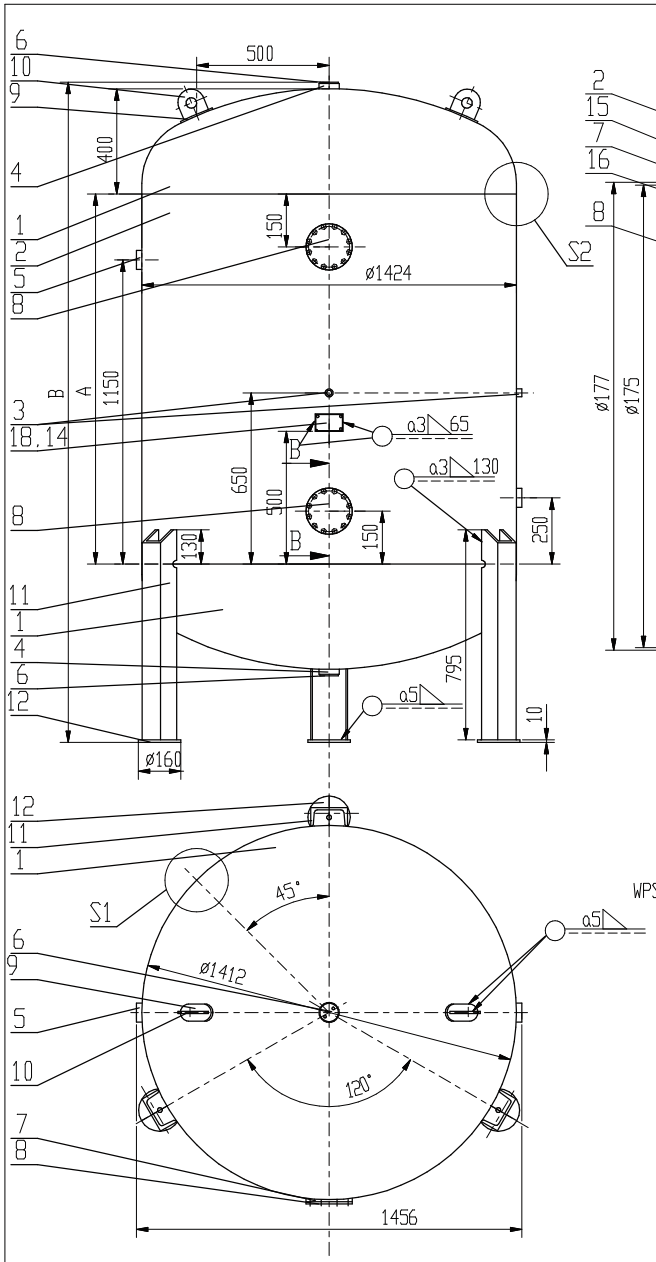

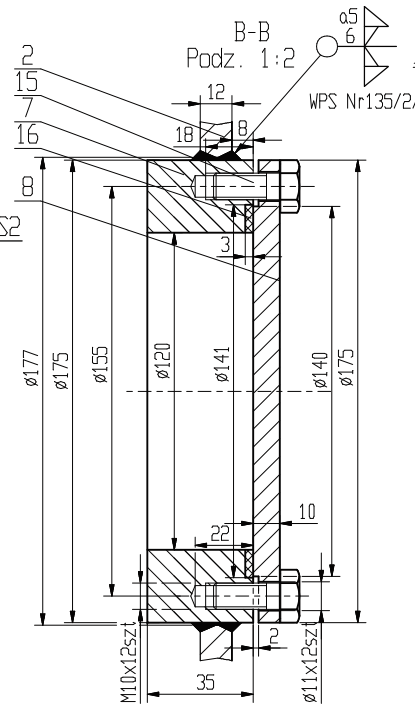

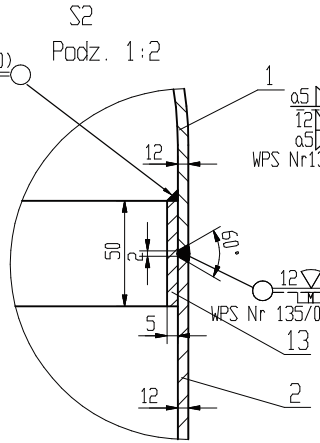

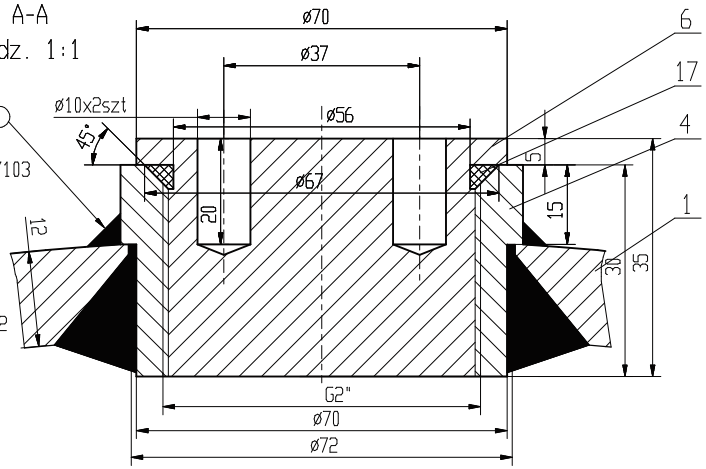

Dane Techniczne

1.	Wytwórca		
2.	Ciśnienie obliczeniowe	Po [MPa]	2.5
3.	Najwyższe dopuszczalne ciśnienie	PS [bar]	25
4.	Ciśnienie próbne	PT [bar]	35.75
5.	Najwyższa temperatura robocza	TSmax. [°C]	50
6.	Najniższa temperatura robocza	TSmin. [°C]	-20
7.	Medium		Powietrze lub azot

Uwagi:

1. Zbiornik zaprojektowano i wykonano zgodnie z DyrektywÑ 97/23/WE
   oraz Warunkami UDT WUTDT/UC/2003
   - kategoria zagro enia - IV
   - moduł - G
2. ZAKRES BADAŃ: dla zb-0.85 wg WUDT-UC-90/WO-W/11-Tablica 3 pkt 4
   zb-0.85 25% złączne obwodowe,50% złączne nieobwodowe
   Rodzaj badaŚ: badania nieniszczÑce (radiografia lub ultradźwięki)
3. Dna elipsoidalne powinny odpowiadać w zakresie wymiarów PN-75/M-35412
5. Króćce wlotowy i wylotowy mogÑ być umieszczone w innych miejscach
   zbiornika, ale zgodnie z Warunkami UDT WUDT/UC/2003.
6. Dopuszcza się tak e wykonanie króćców wlotowego i wylotowego jako kołnierzowe
   zgodnie z normÑ PN-ISO 7005-1.
7. W korkach G2" mogÑ być wykonane otwory gwintowane na zawór bezpieczeństwa
   i zawór spustowy.
8. W zbiornikach KP-5000-25 i KP-6000-25 nale y wspawać na środku płaszcza
   dodatkowÑ wyczystkę rewizyjnÑ.

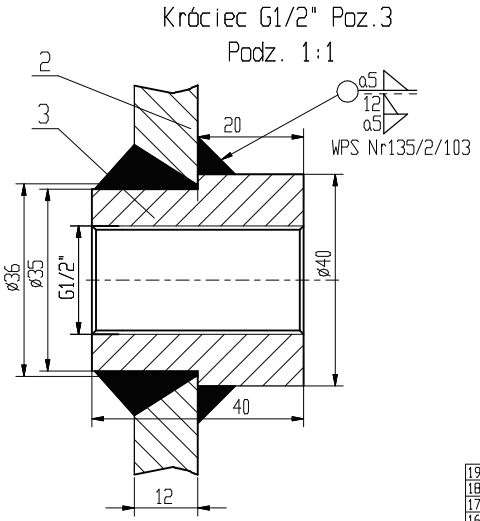

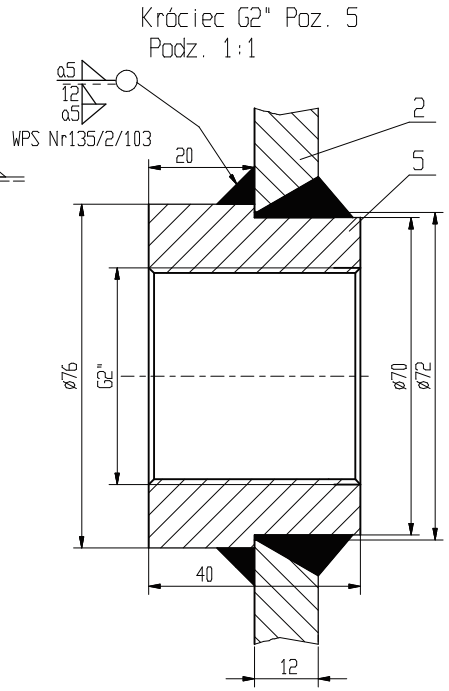

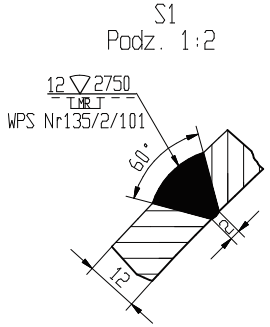

Poz.	Nazwa części	Nr normy	Ilość sztuk	Materiał	Masa	Uwagi
19.						
18.	Tabliczka znamionowa 1x65x95		1	AL		
17.	Pierścień uszczelniający ø55.2x5.7		2	Guma		
16.	Uszczelka ø141xø120x3		2	Guma		
15.	Śruba M10x25	PN-85/M-82105	24			
14.	Podkładka tabliczki znamionowej 3x70x160	PN-88/H-84020	1	St3S		
13.	Podkładka 5x50x4380	PN-86/H-84018	2	18G2A		
12.	Podstawa nogi 10xø160xø18	PN-88/H-84020	3	St3S		
11.	Noga ceownik g/w 140x795	PN-88/H-84020	3	St3S		
10.	Uchwyt transportowy 8x100x100	PN-88/H-84020	2	St3S		
9.	Podkładka uchwytu transportowego 5x65x130	PN-88/H-84020	2	St3S		
8.	Pokrywa wyczystki rewizyjnej ø175x10	PN-86/H-84018	2	18G2A		
7.	Kołnierz wyczystki rewizyjnej ø175/ø120X35	PN-86/H-84018	2	18G2A		
6.	Korek G2" ø70x35	PN-86/H-84018	2	18G2A		
5.	Króciec G2" ø76x40	PN-86/H-84018	2	18G2A		
4.	Króciec G2" ø76x30	PN-86/H-84018	2	18G2A		
3.	Króciec G1/2" ø40x40	PN-86/H-84018	2	18G2A		
2.	Płaszcz 12x4435xA	PN-86/H-84018	1	18G2A		
1.	Dna elipsoidalne ø1400x12 Hc=400	PN-86/H-84018	2	18G2A		

	Nazwiska	Podpis	Data			
Konstruował	Skocelas J.		2005.02.20.	Podziałka 1:20	Format A3	Masa całkowita	Arkusz
Rysował	Skocelas J.		2005.02.20.				
Sprawdził	Smorawski J.		2005.02.20.				
Zatwierdził	Smorawski J.		2005.02.20.				

Nazwa części

Nazwa wyrobu: Zbiornik ciśnieniowy KP-3000-25/1.4 KP-5000-25 KP-4000-25 KP-6000-25

Nr rysunku: KP-3000-6000-25-00

Tabela wielkości

Typ zbiornika	A (mm)	B (mm)
KP-3000-25/1.4	1400	2772
KP-4000-25	2000	3372
KP-5000-25	2500	3872
KP-6000-25	3300	4672

PNEUMAT® SYSTEM